ДОГОВОР ЗА ДОСТАВКА
BG16RFPO001-1.007-0003-C01-D-04
№ОП-41/24.10.2017 г.

Днес 24.10.2017 г. в гр. Плевен, между:

ТРОЛЕЙБУСЕН ТРАНСПОРТ ЕООД - Плевен, БУЛСТАТ/ЕИК 824104727, представлявано от **инж. Ангел Несторов** - управител и **Галина Нинова** – главен счетоводител, с адрес на управление гр. Плевен, ж.к. Дружба, ул. "Александър Малинов" № 53, наричана накратко **ВЪЗЛОЖИТЕЛ**, от една страна

и

„АВТО ИНЖЕНЕРИНГ ХОЛДИНГ ГРУП“ ЕООД, ЕИК 131163929, със седалище и адрес на управление гр. София- 1527, ул. „Стара планина“ № 31-33, ет. 2, офис 5, представляван/о/ от **Юлиан Тодоров Димов**- управител, наричан/а/о за краткост **ИЗПЪЛНИТЕЛ**, от друга страна,

(ВЪЗЛОЖИТЕЛЯТ и ИЗПЪЛНИТЕЛЯТ наричани заедно „Страните“, а всеки от тях поотделно „Страна“);

на основание чл. 112 от Закона за обществените поръчки („**ЗОП**“) и Решение № 116/12.09.2017г. на ВЪЗЛОЖИТЕЛЯ за определяне на ИЗПЪЛНИТЕЛ на обществена поръчка с предмет: „Доставка на специализирани сервизни машини в изпълнение на проект „Развитие на интегриран градски транспорт - гр. Плевен", процедура BG16RFOP001-1.001-039 "Изпълнение на интегрирани планове за градско възстановяване и развитие 2014-2020", разделена на две обособени позиции“, се сключи този договор („**Договора**/**Договорът**“) за възлагане на обществена поръчка с предмет: Доставка на сервизна машина влекач къса база

I. ПРЕДМЕТ НА ДОГОВОРА

Член 1. Предмет

(1.1) Възложителят, в качеството си на бенефициент по Оперативна програма „Региони в

Този документ е създаден в рамките на проект BG16RFOP001-1.007-0003-C01 „Развитие на интегриран градски транспорт - гр. Плевен“, който се осъществява с финансовата подкрепа на Оперативна програма „Региони в растеж“ 2014-2020 г., съфинансирана от Европейския съюз чрез Европейския фонд за регионално развитие. Цялата отговорност за съдържанието на публикацията се носи от Община Плевен и при никакви обстоятелства не може да се счита, че този документ отразява официалното становище на Европейския съюз и Управляващия орган на ОПРР 2014-2020 г.“

растеж” 2014-2020 възлага, а Изпълнителят приема да извърши **доставка на 1 (един) брой специализиран автомобил - сервизна машина влекач къса база**, съгласно Техническата спецификация на Възложителя, (Приложения № 1) и детайлно описани в Техническото и Ценово предложение на Изпълнителя (Приложения № 2 и 3), неразделна част от Договора и в съответствие с изискванията на настоящия Договор. Предметът на настоящия Договор включва и задължение за Изпълнителя да регистрира автомобила в КАТ от името и за сметка на Възложителя.

(1.2) Видът, техническите данни и характеристики на автомобила, които следва да достави Изпълнителят са подробно посочени в Техническата спецификация на Възложителя, (Приложения № 1) и в Техническото предложение на Изпълнителя (Приложения № 2), представляващи неразделна част от настоящия Договор.

(1.3) Изпълнителят се задължава да осигурява гаранционно (сервизно) обслужване на доставения автомобил по ал. (1.1) в рамките на гаранционния срок по алинея (4.3). Материалите, консумативите, дейностите и условията на сервизното обслужване са описани в Техническото предложение на Изпълнителя и следва да отговарят на Техническите спецификации на Възложителя.

II. ЦЕНИ И НАЧИН НА ПЛАЩАНЕ

Член 2. Цена

(2.1) За изпълнението на предмета на Договора, Възложителят се задължава да заплати на Изпълнителя цена в размер на **241714,65 /двеста четиридесет и една хиляди седемстотин и четиринадесет лева и шестдесет и пет стотинки/** лева без ДДС и **290057,58 /двеста и деветдесет хиляди и петдесет и седем лева и петдесет и осем стотинки/** лева с включен ДДС, съгласно Ценовото му предложение (Приложения № 3), неразделна част от настоящия Договор и се разбира DDP – Плевен, съгласно INCOTERMS 2015, ТРОЛЕЙБУСЕН ТРАНСПОРТ ЕООД - Плевен, с адрес: гр. Плевен, ж.к. Дружба, ул. "Александър Малинов" № 53 - Тролейбусно депо.

(2.2) Посочената цена е крайна, остава непроменена за срока на действието на Договора и включва всички разходи и възнаграждения на Изпълнителя за изпълнение на предмета на настоящия Договор, като но не само: разходите за доставка на автомобила, за транспортирането му до мястото за доставка, за заплащане на продуктова такса (екотакса), всички разходи за извършване на гаранционна поддръжка в срока на гаранцията (за труд, резервни части и консумативи), както и разходите за отстраняване от Изпълнителя на всички технически неизправности и повреди, възникнали не по вина на Възложителя и покрити от гаранционните условия и гаранционната отговорност на Изпълнителя, както и разходите, свързани с регистрация на автомобила в КАТ.

Член 3. Начин на плащане

(3.1) Плащанията се извършват в български лева, с платежно нареждане по следната банкова сметка, посочена от Изпълнителя:

Този документ е създаден в рамките на проект BG16RFOP001-1.007-0003-C01 „Развитие на интегриран градски транспорт - гр. Плевен“, който се осъществява с финансовата подкрепа на Оперативна програма „Региони в растеж” 2014-2020 г., съфинансирана от Европейския съюз чрез Европейския фонд за регионално развитие. Цялата отговорност за съдържанието на публикацията се носи от Община Плевен и при никакви обстоятелства не може да се счита, че този документ отразява официалното становище на Европейския съюз и Управляващия орган на ОПРР 2014-2020 г.”

банка: ОББ АД ; клон/офис: гр. София / Бизнес център София Запад;
BG10UBBS80021050489320
банков код: UBBSBGSF;
Изпълнителят е длъжен да уведомява писмено Възложителя за всички последващи промени на банковата му сметка в срок до 7 (седем) работни дни считано от момента на промяната. В случай че Изпълнителят не уведоми Възложителя в този срок, счита се, че плащанията, по посочената в настоящия член банкова сметка са надлежно извършени.

(3.2) Плащането на цената по алинея (2.1) се извършва както следва:

(i) Възложителят заплаща авансово 30 % (тридесет процента) от цената по алинея (2.1) в срок от 30 (тридесет) дни от влизането в сила на Договора по алинея (4.1) и предоставяне от Изпълнителя на Възложителя на фактура, както и **гаранция, обезпечаваща авансовото плащане** в размера на авансовото плащане или сумата от **87017,27 /осемдесет и седем хиляди и седемнадесет лева и двадесет и седем стотинки/ лева,** в една от формите, посочени в член 10 от Договора. Гаранцията обезпечаваща авансовото плащане се освобождава в срок до 30 (тридесет) дни след връщане или усвояване на аванса. Авансът се счита за усвоен след подписване на Приемо-предавателния протокол по алинея (5.4), респективно по алинея (5.6 от настоящия Договор.

(ii) Възложителят заплаща остатъчната сума от цената по алинея (2.1) в размер на **203040,31 /двеста и три хиляди и четиридесет лева и тридесет и една стотинки/ лева** в срок до 30 (тридесет) дни след доставката на сервизната машина и подписване на Приемо-предавателния протокол по алинея (5.4), респективно по алинея (5.6) от настоящия Договор.

(3.3) За дата на плащането, се счита датата на заверяване на банковата сметка на Изпълнителя със съответната дължима сума.

(3.4) В случай на установени от Възложителя и оторизираните контролни органи неправомерно изразходвани средства от страна на Изпълнителя, последният се задължава да възстанови съответните дължими суми в срок от 30 (тридесет) работни дни от получаване на искане за това.

(3.5) Преведените средства от Община Плевен, в качеството ѝ на бенефициент и респективно от Тролейбусен транспорт ЕООД – Плевен, в качеството му на партньор по проекта, но неусвоени от ИЗПЪЛНИТЕЛЯ, както и неправомерно изразходвани средства, натрупани лихви, глоби и неустойки в изпълнение на настоящия договор, подлежат на възстановяване в 30 /тридесет/ дневен срок по IBAN: BG09CECB979010E0104902 и BIC: CECBBGSF, при банка „ЦКБ“ АД клон Плевен

III. СРОКОВЕ. МЯСТО И УСЛОВИЯ НА ДОСТАВКА. ПРЕМИНАВАНЕ НА СОБСТВЕНОСТТА И РИСКА

Член 4. Срокове и място на доставка

Този документ е създаден в рамките на проект BG16RFOP001-1.007-0003-C01 „Развитие на интегриран градски транспорт - гр. Плевен“, който се осъществява с финансовата подкрепа на Оперативна програма „Региони в растеж“ 2014-2020 г., съфинансирана от Европейския съюз чрез Европейския фонд за регионално развитие. Цялата отговорност за съдържанието на публикацията се носи от Община Плевен и при никакви обстоятелства не може да се счита, че този документ отразява официалното становище на Европейския съюз и Управляващия орган на ОПРР 2014-2020 г.“

(4.1) Настоящият Договор влиза в сила от датата на заявка от страна на Възложителя. Срокът на настоящия Договор изтича след изтичането на гаранционния срок на автомобила, предмет на Договора, посочен в алинея (4.3) и удовлетворяването на всички претенции на Възложителя, свързани с гаранционната отговорност на Изпълнителя.

(4.2) Срокът за доставката на автомобила е до **149 /сто четиридесет и девет/** календарни дни, считано от датата на заявка от страна на Възложителя.
(4.3) Гаранционният срок **е 36 /тридесет и шест/ месеци или 200000 /двеста хиляди/ км. пробег**, независимо кое от събитията настъпи първо. Гаранцията започва да тече от датата на окончателното приемане на автомобила в неговото местоназначение.

(4.4) Мястото на доставка на сервизната машина е в гр. Плевен ж.к. Дружба ул. „Александър Малинов“ №53, депо на ТРОЛЕЙБУСЕН ТРАНСПОРТ ЕООД

Член 5. Условия на доставка
(5.1) Изпълнителят се задължава да достави и предаде на Възложителя автомобила, предмет на доставка, окомплектован с пълна техническа документация на български език на хартиен и електронен носител, която съдържа поне:

(i) Техническо описание;
(ii) Снимков материал;
(iii) Инструкция за експлоатация от производителя;
(iv) Ръководство за ремонт и диагностика;
(v) Гаранционна и сервизна книжка, паспорт или други документи от производителя;
(vi) Подробно техническо описание, принципна схема на електрическата и хидравличната системи, както и ръководство за откриване и отстраняване на повреди;
(vii) Пълен комплект документи съгласно чл. 101, ал. 2, т. 2 и 3 от Наредбата за безопасната експлоатация и техническия надзор на повдигателни съоръжения (НБЕТНПС) (обн., ДВ. бр. 73 от 2010 г.) или еквивалентни документи;
(viii) Ръководство за откриване и отстраняване на повреди по платформата;

(5.2) Изпълнителят се задължава да достави и предаде на Възложителя автомобила, предмет на доставка, окомплектован както следва:

(i) оборудван с обезопасителен триъгълник, аптечка, пожарогасител и светлоотразителна жилетка (съгласно Закона за движение по пътищата);
(ii) окомплектован, съгласно изискванията на производителя, с комплект ключове, резервна гума, комплект инструменти за смяна на гуми и др.;
(iii) с извършен предпродажбен сервиз;
(iv) зареден с всички необходими за експлоатацията му течности и материали;
(v) с необходимите за регистрацията му документи, включително документи за платени данъци, мита, такси, фактури и приемо-предавателни протоколи;
(vi) сертификати за съответствие, сертификация пред контролен орган за повдигателните съоръжения;
(viii) други документи и аксесоари, изискващи се съгласно условията но поръчката и офертата на Изпълнителя;

Този документ е създаден в рамките на проект BG16RFOP001-1.007-0003-C01 „Развитие на интегриран градски транспорт - гр. Плевен“, който се осъществява с финансовата подкрепа на Оперативна програма „Региони в растеж“ 2014-2020 г., съфинансирана от Европейския съюз чрез Европейския фонд за регионално развитие. Цялата отговорност за съдържанието на публикацията се носи от Община Плевен и при никакви обстоятелства не може да се смята, че този документ отразява официалното становище на Европейския съюз и Управляващия орган на ОПРР 2014-2020 г.“

(5.3) При доставката на автомобила, Изпълнителят предоставя на Възложителя надлежно оформена фактура – оригинал, подписана от Изпълнителя, съдържаща основание – номер на договора, номер на шаси, модел, марка и кубатура на автомобила. В издаваните от Изпълнителя фактури във връзка с изпълнението на настоящия договор следва да бъде указано: „Разходът е по договор за безвъзмездна финансова помощ № BG16RFOP001-1.007-0003-C01 по ОПРР 2014-2020”[1].

(5.4) Доставката и предаването/получаването на автомобила се удостоверява с подписване в два екземпляра на двустранен приемо-предавателен протокол („**Приемо-предавателен протокол**“) от Страните или техни упълномощени представители, след проверка за: отсъствие на явни Несъответствия, окомплектовката на доставката и представяне на документите в съответствие с алинея (5.1), (5.2) и (5.3) и съответствие на автомобила с техническите характеристики, представени в Техническото предложение на Изпълнителя и Техническата спецификация на Възложителя. Приемо-предавателният протокол съдържа основанието за съставянето му (номер на договора), номер на шаси на автомобила, предмет на доставка. Проектът на Приемо-предавателен протокол се изготвя от Изпълнителя.

(5.5) Изпълнителят уведомява Възложителя писмено в срок от 10(десет) дни предварително за конкретните дати и час, на които ще се изпълнява доставката. При предаването на автомобила, Изпълнителят осигурява на Възложителя необходимото според обстоятелствата време да ги прегледа за Несъответствия, като същото не може да надвишава 5 (пет) работни дни.

(5.6) При констатиране на явни Несъответствия, по смисъла на алинея (5.7) на доставения автомобил, Възложителят има право да откаже да подпише приемо-предавателен протокол. В тези случаи, Страните подписват **констативен протокол**, в който се описват констатираните Несъответствия, съобразно алинея (5.7). След отстраняване на Несъответствията, Страните подписват двустранен Приемо-предавателен протокол за приемане на доставката.

(5.7) При „**Несъответствия**“ (явни или скрити дефекти, липси, недостатъци, несъответствия на автомобила с Техническата спецификация на Възложителя и/или Техническото предложение на Изпълнителя и/или и с изискванията за окомплектовка на автомобила и документите в съответствие с алинея (5.1) и (5.2)) се прилага някоя от следните варианти:

(i) Изпълнителят заменя автомобила или частта с Несъответствия с такива притежаващи характеристиките в Техническата спецификация или по-високи, само в случай че последното не води до промяна на предмета на поръчката и цената по Договора, посочена в Ценовата оферта на Изпълнителя и Несъответствието е открито преди регистрацията на автомобила в КАТ, в случаите при които се налага замяна на автомобил; или

(ii) Изпълнителят отстранява Несъответствието в срок и по ред посочени в констативния протокол и/или съобразно гаранционните условия;

---

[1]Изискванията за издаване на фактура да се съобразят в случаите на авансово плащане

Този документ е създаден в рамките на проект BG16RFOP001-1.007-0003-C01 „Развитие на интегриран градски транспорт - гр. Плевен“, който се осъществява с финансовата подкрепа на Оперативна програма „Региони в растеж“ 2014-2020 г., съфинансирана от Европейския съюз чрез Европейския фонд за регионално развитие. Цялата отговорност за съдържанието на публикацията се носи от Община Плевен и при никакви обстоятелства не може да се счита, че този документ отразява официалното становище на Европейския съюз и Управляващия орган на ОПРР 2014-2020 г.“

или

(iii) цената по Договора се намалява съответно с цената на автомобила или частта с Несъответствия, ако това не води до промяна в предмета на поръчката или със сумата на разходите за отстраняване на Несъответствието.

(5.8) В случай, че Несъответствието на доставения автомобил е толкова съществено, че прилагането на някой от вариантите по алинея (5.7) ще доведе до промяна на предмета на поръчката, или в случай, че Изпълнителят забави доставката на автомобилите или регистрацията им в КАТ или отстраняването на Несъответствията с повече от 10 (*десет*) дни, от предвидения срок за доставка в алинея (4.2) или за регистрация в КАТ, посочен в алинея (5.11), съответно от срока, посочен в констативния протокол, Възложителят има право да прекрати Договора, както и право да получи неустойка в размер на сумата по гаранцията за изпълнение на Договора, както и да получи обратно всички платени авансово от Възложителя суми, с изключение на авансово платените суми за продуктите, които са доставени от Изпълнителя и приети от Възложителя, включително да усвои сумите по предоставените гаранции. Страните се споразумяват изрично, че прилагането на варианта по алинея (5.7), точка (i), а именно – замяна на несъответстващ автомобил с нов по отношение на автомобили с Несъответствия, може да бъде извършено само до подписване на Приемо-предавателния протокол по алинея (5.4) или (5.6) и преди регистрация на автомобилите в КАТ.

(5.9) Подписването на приемо-предавателния протокол по алинея (5.4) или алинея (5.6) без забележки има силата на приемане на доставката от страна на Възложителя, освен в случаите на "скрити Несъответствия“, които не могат да бъдат установени при обикновения преглед на автомобилите или на Несъответствия, проявили се в рамките на гаранционния срок. Приемането на доставката на автомобилите с Приемо-предавателния протокол няма отношение към установените впоследствие в гаранционния срок. Несъответствия, които Изпълнителят е длъжен да отстрани за своя сметка, в съответствие с гаранционните условия.

(5.10) В случаите на Несъответствия, посочени в констативния протокол по алинея (5.6), Възложителят не дължи заплащане на цената по алинея (3.2. ii) преди отстраняването им и изпълненията на останалите условия за плащане, предвидени в Договора.

(5.11) Изпълнителят се задължава да регистрира автомобилите в КАТ, в срок до 14 (*четиринадесет*) дни, считано от датата на подписване на приемо-предавателния протокол по алинея (5.4), респективно по алинея (5.6). Възложителят получава окомплектования в съответствие с алинея (5.1) и (5.2) и (5.3.) автомобил, заедно със съответните документи, веднага след регистрацията му, което се отразява в **протокол за регистрация**, подписан от Възложителя и Изпълнителя или упълномощени от тях лица, като плащането на цената по алинея (3.2. ii) следва да бъде извършено в срок до 30 (*тридесет*) дни след подписването на протокола по настоящата алинея (5.11).

(5.12) Когато Изпълнителят е сключил договор/договори за подизпълнение, работата на подизпълнителите се приема от Възложителя в присъствието на Изпълнителя и подизпълнителя.

Този документ е създаден в рамките на проект BG16RFOP001-1.007-0003-C01 „Развитие на интегриран градски транспорт - гр. Плевен“, който се осъществява с финансовата подкрепа на Оперативна програма „Региони в растеж“ 2014-2020 г., съфинансирана от Европейския съюз чрез Европейския фонд за регионално развитие. Цялата отговорност за съдържанието на публикацията се носи от Община Плевен и при никакви обстоятелства не може да се счита, че този документ отразява официалното становище на Европейския съюз и Управляващия орган на ОПРР 2014-2020 г.“

Член 6. Преминаване на собствеността и риска

(6.1) Собствеността и риска от случайно повреждане или погиване върху автомобила, предмет на доставка преминава от Изпълнителя върху Възложителя от датата на приемането му, вписана в Приемо-предавателния протокол по алинея (5.4), респективно по алинея (5.6) и подписването на протокола за регистрация по алинея (5.11).

IV. ПРАВА И ЗАДЪЛЖЕНИЯ НА ИЗПЪЛНИТЕЛЯ

Член 7.

(7.1) Изпълнителят се задължава да достави автомобила, предмет на настоящия Договор, отговарящ на техническите параметри, представени в Техническото предложение на Изпълнителя и на Техническата спецификация на Възложителя, окомплектован съгласно изискванията на настоящия Договори, придружен със съответните документи, както и да прехвърли собствеността върху него на Възложителя.

(7.2) Изпълнителят е длъжен да изпълни задълженията си по Договора и да упражнява всичките си права, с оглед защита интересите на Възложителя.

(7.3) Изпълнителят се задължава да подготви необходимите документи, за регистрация на автомобила в КАТ, и да го регистрира от името на Възложителя, при условията и сроковете, посочени в този Договор и изискващи се от компетентните органи.

(7.4) Изпълнителят се задължава да предаде автомобила на Възложителя след регистрацията му в КАТ, като в периода от подписване на приемо-предавателния протокол по алинея (5.4), респективно по алинея (5.6) до приемането им от Възложителя с протокол за регистрация по алинея (5.11), се задължава да полага за автомобилите грижата на добър търговец.

(7.5) Изпълнителят се задължава да уведоми писмено Възложителя, че автомобила е регистриран в КАТ и може да бъде получен от Възложителя. Уведомлението се изпраща до Възложителя най-късно в деня, следващ регистрацията на автомобила в КАТ.

(7.6) Изпълнителят се задължава да извършва текуща поддръжка и сервизно обслужване на автомобила в рамките на гаранционния срок, при условията и сроковете на този Договор, съответно при условията на гаранцията.

(7.7) Изпълнителят се задължава да отстранява за своя сметка и в договорените срокове всички Несъответствия на доставения автомобил и проявени и/или открити в рамките на гаранционния срок, констатирани и предявени по реда на настоящия Договор и съгласно гаранционните условия. Изпълнителят се задължава при отстраняване на Несъответствия, както и при извършване на гаранционното обслужване да влага само оригинални резервни части, материали и консумативи.

Този документ е създаден в рамките на проект BG16RFOP001-1.007-0003-C01 „Развитие на интегриран градски транспорт - гр. Плевен“, който се осъществява с финансовата подкрепа на Оперативна програма „Региони в растеж“ 2014-2020 г., съфинансирана от Европейския съюз чрез Европейския фонд за регионално развитие. Цялата отговорност за съдържанието на публикацията се носи от Община Плевен и при никакви обстоятелства не може да се счита, че този документ отразява официалното становище на Европейския съюз и Управляващия орган на ОПРР 2014-2020 г.“

(7.8) При точно и навременно изпълнение на задълженията си по настоящия Договор, Изпълнителят има право да получи цената по Договора, съгласно определения начин на плащане.

(7.9) да предприеме всички необходими стъпки за популяризиране на факта, че Европейският фонд за регионално развитие е съфинансирал проекта. Предприетите за тази цел мерки трябва да са съобразени със съответните правила за информиране, комуникация и реклама, предвидени в чл.115 § 4 от Регламент 1303/2013 г. и в чл.3, чл.4, чл.5 и Приложение II от Регламент за изпълнение (ЕС) № 821/2014 на Комисията. В този смисъл Изпълнителят е длъжен да посочва финансовия принос на Европейския фонд за регионално развитие, предоставен чрез Оперативна програма „Региони в растеж" в своите доклади, в каквито и да са документи, свързани с изпълнението на проекта, и при всички контакти с медиите. Той трябва да помества логото на ЕС и логото на Оперативна програма „Региони в растеж" 2014 - 2020 навсякъде, където е уместно. Всяка публикация, в каквато и да било форма и в каквото и да е средство за масова информация, в това число и в Интернет, трябва да съдържа следното заявление: “Този проект се осъществява с финансовата подкрепа на Оперативна програма „Региони в растеж” 2014-2020 г., съфинансирана от Европейския съюз чрез Европейския фонд за регионално развитие. Цялата отговорност за съдържанието на публикацията се носи от Тролейбусен транспорт ЕООД - Плевен и при никакви обстоятелства не може да се счита, че този документ отразява официалното становище на Европейския съюз и Управляващия орган на ОПРР 2014-2020 г.”

(7.10) Всяка информация, предоставена от Изпълнителя на конференция или семинар, трябва да конкретизира, че проектът е получил финансиране от Европейския фонд за регионално развитие, предоставен чрез Оперативна програма „Региони в растеж" 2014 - 2020; Приложение Ж - Единен наръчник на бенефициента за прилагане на правилата за информация и комуникация 2014-2020 г. (http://www.bgregio.eu/shemi/117/oprr--oprd--mrr.aspx)

(7.11) При проверки на място от страна на Възложителя, Управляващия орган на Оперативна програма „Региони в растеж“ 2014-2020 г., Сертифициращия орган, Одитния орган, Европейската сметна палата, органи на Европейската комисия, Дирекция „Защита на финансови интереси на Европейския съюз“, МВР (АФКОС) и други национални одитни и контролни органи ИЗПЪЛНИТЕЛЯТ се задължава да съдейства, осигури присъствието на свой представител, както и да осигури достъп до помещения и преглед на документи, свързани с изпълнението на възложените дейности.

(7.12) да съхранява всички документи по изпълнението на настоящия договор за период от 3 години след датата на приключване и отчитане на Оперативна програма „Региони в растеж" 2014 -2020.

(7.13) да представи план-програма за обучение на персонала на Възложителя, която следва да бъде съгласувана и приета от него.

(7.14) Изпълнителят се задължава да сключи договор/договори за подизпълнение с посочените в офертата му подизпълнители в срок от 7 (*седем*) дни от сключване на

Този документ е създаден в рамките на проект BG16RFOP001-1.007-0003-C01 „Развитие на интегриран градски транспорт - гр. Плевен“, който се осъществява с финансовата подкрепа на Оперативна програма „Региони в растеж” 2014-2020 г., съфинансирана от Европейския съюз чрез Европейския фонд за регионално развитие. Цялата отговорност за съдържанието на публикацията се носи от Община Плевен и при никакви обстоятелства не може да се счита, че този документ отразява официалното становище на Европейския съюз и Управляващия орган на ОПРР 2014-2020 г.”

настоящия Договор. В срок до 3 дни от сключването на договор за подизпълнение или на допълнително споразумение за замяна на посочен в офертата подизпълнител изпълнителят изпраща копие на договора или на допълнителното споразумение на възложителя заедно с доказателства, че са изпълнени условията по чл. 66, ал. 2 и 11 ЗОП.

(7.15) Изпълнителят има право да иска от Възложителя необходимото съдействие за осъществяване на работата по Договора, включително предоставяне на нужната информация и документи за изпълнение на Договора.

V. ПРАВА И ЗАДЪЛЖЕНИЯ НА ВЪЗЛОЖИТЕЛЯ

Член 8.

(8.1) Възложителят се задължава да заплати общата цена по алинея (2.1) от този Договор, съгласно условията и по начина, посочен в него.

(8.2) Възложителят се задължава да приеме доставката на автомобилите, предмет на договора по реда на алинея (5.4) ако отговарят на договорените изисквания, в срок до 5 (пет) работни дни след писменото му уведомяване.

(8.3) Възложителят се задължава да издаде пълномощно за регистрация на автомобилите в КАТ и да го предаде на Изпълнителя в срок до 3 (*три*) дни, считано от датата на приемо-предавателния протокол по алинея (5.4) респ. протокола по алинея(5.6).

(8.4) Възложителят се задължава да получи регистрирания автомобил в срок до 3 (*три*) дни след писменото му уведомяване за извършената им регистрация в КАТ от Изпълнителя.

(8.5) Възложителят има право да иска от Изпълнителя да изпълни доставката на автомобила на посочения в алинея (4.4) от договора адрес, в срок и без отклонения от договорените изисквания.

(8.6) Възложителят има право да получава информация по всяко време относно подготовката, хода и организацията по изпълнението на доставката и дейностите, предмет на Договора.

(8.7) Възложителят има право на рекламация за доставения по Договора автомобил, при условията посочени в настоящия Договор.

(8.8) Възложителят има право да изисква от Изпълнителя замяната на несъответстващ с Техническите спецификации и/или дефектен автомобил само при условията на настоящия Договор и преди регистрацията му в КАТ, както и отстраняване на Несъответствия по реда и в сроковете, определени в настоящия Договор и в условията по гаранцията.

(8.9) Възложителят има право да откаже приемането на доставката, когато Изпълнителят не спазва изискванията на Договора и Техническата спецификация, докато Изпълнителят не изпълни изцяло своите задължения съгласно условията на Договора, или да откаже да изплати частично или изцяло договорената цена.

Този документ е създаден в рамките на проект BG16RFOP001-1.007-0003-C01 „Развитие на интегриран градски транспорт - гр. Плевен“, който се осъществява с финансовата подкрепа на Оперативна програма „Региони в растеж“ 2014-2020 г., съфинансирана от Европейския съюз чрез Европейския фонд за регионално развитие. Цялата отговорност за съдържанието на публикацията се носи от Община Плевен и при никакви обстоятелства не може да се счита, че този документ отразява официалното становище на Европейския съюз и Управляващия орган на ОПРР 2014-2020 г.“

(8.10) Възложителят има право да изисква от Изпълнителя да сключи и да му представи договори за подизпълнение с посочените в офертата му подизпълнители.

(8.11) Възложителят е длъжен да следи и осигурява извършването на поддръжка и сервиз на автомобилите в рамките на гаранционния срок, при условията и сроковете на този Договор, съответно при условията на гаранцията.

(8.12) Възложителят е длъжен да не разпространява под каквато и да е форма всяка предоставена му от Изпълнителя информация, имаща характер на търговска тайна и изрично упомената от Изпълнителя като такава в представената от него оферта.

VI. ГАРАНЦИОННА ОТГОВОРНОСТ и ГАРАНЦИОННО ОБСЛУЖВАНЕ

Член 9.

(9.1) Гаранционна отговорност

(9.1.1) Изпълнителят гарантира пълната функционална годност на доставения автомобил съгласно договореното предназначение, както и съгласно Техническото предложение, Техническата спецификация и стандарти.

(9.1.2) В рамките на гаранционния срок Изпълнителят отстранява със свои сили и средства всички повреди и/или Несъответствия на автомобила, съответно подменя дефектирали части и/или компоненти с нови, съгласно гаранционните условия и Техническото предложение на Изпълнителя.

(9.1.3) Рекламационното съобщение на Възложителя може да бъде изпратено по факс, телефон, електронна поща или обикновена поща. Изпълнителят е длъжен да осигури преглед на автомобила от свои квалифицирани представители в срок от 3 (три) дни, от получаване на рекламационното съобщение на Възложителя. След преглед на автомобила от квалифицирани представители на Изпълнителя се съставя констативен протокол за вида на повредата и/или Несъответствието, работите и срокът необходими за отстраняването ѝ в два еднообразни екземпляра.

(9.1.4) Изпълнителят се задължава да отстрани настъпила повреда и/или Несъответствието в срок от 5 (пет) работни дни или по-кратък, считано от датата на констатирането им. При невъзможност за отстраняване на настъпила повреда и/или Несъответствие в посочения по горе срок, Изпълнителят осигурява на Възложителя оборотен автомобил от същия или подобен клас, до пълното отстраняване на повреда и/или Несъответствие, като гаранционният срок на автомобила, в процес на поправяне, се удължава със срока през който е траело отстраняването на повредата.

(9.2) Гаранционно (сервизно) обслужване
Изпълнителят се задължава да осигури на Възложителя гаранционно (сервизно) обслужване на автомобила в гаранционния срок посочен в алинея (4.3), който започва да тече от датата

Този документ е създаден в рамките на проект BG16RFOP001-1.007-0003-C01 „Развитие на интегриран градски транспорт - гр. Плевен“, който се осъществява с финансовата подкрепа на Оперативна програма „Региони в растеж“ 2014-2020 г., съфинансирана от Европейския съюз чрез Европейския фонд за регионално развитие. Цялата отговорност за съдържанието на публикацията се носи от Община Плевен и при никакви обстоятелства не може да се счита, че този документ отразява официалното становище на Европейския съюз и Управляващия орган на ОПРР 2014-2020 г.“

на приемане на автомобила и подписване на приемо-предавателен протокол за него. Изпълнителят се задължава да извършва с предимство сервизно обслужване на автомобила на Възложителя по време на целия гаранционен период, в срок не по-късно от 5 (пет) работни дни от постъпване на заявка за обслужване от страна на Възложителя. Гаранционното обслужване се осъществява в сервиз на Изпълнителя, или в негови оторизирани сервизи, посочени в Приложение 4 към настоящия Договор.

(9.3) По време на гаранционния срок Изпълнителят няма право да отказва приемането на автомобил в оторизираните си сервизи за сервизно обслужване и/или гаранционен ремонт.

VII. ГАРАНЦИЯ ЗА ИЗПЪЛНЕНИЕ. ГАРАНЦИЯ ЗА АВАНСОВО ПЛАЩАНЕ

Член 10. Видове гаранции, размер и форма на гаранциите

(10.1) Видове и размер на гаранциите

(10.1.1) Изпълнителят гарантира изпълнението на произтичащите от настоящия Договор свои задължения с гаранция за изпълнение в размер на *5% (пет процента)* от стойността на Договора по алинея (2.1) или сумата от **12085,73 /дванадесет хиляди и осемдесет и пет лева и седемдесет и три стотинки/ лева.**

(10.1.2) Изпълнителят предоставя гаранция за обезпечаване на авансовото плащане в размер на 30 % от цената на Договора по алинея (2.1) или сумата от **87017,27 /осемдесет и седем хиляди и седемнадесет лева и двадесет и седем стотинки/ лева.**

(10.1.3) Изпълнителят представя документи за внесени гаранции за изпълнение на Договора и за гарантиране на авансовото плащане към датата на сключването му.

(10.2) Форма на гаранциите

(10.2.1) Изпълнителят избира формата на гаранцията измежду една от следните: (i) парична сума внесена по банковата сметка на Възложителя; (ii) банкова гаранция; или (iii) застраховка.

Член 11. Изисквания по отношение на гаранциите

(11.1) Когато гаранцията се представя във вид на **парична сума**, тя се внася по следната банкова сметка на Възложителя: Банка: „ЦКБ“ АД клон Плевен; IBAN: BG36CECB979010E0114901; BIC: CECBBGSF. Всички банкови разходи, свързани с преводите на сумата са за сметка на Изпълнителя;

(11.2) Когато Изпълнителят представя **банкова гаранция** се представя оригиналът й, като тя е безусловна, неотменяема и непрехвърляема като покрива 100 % (*сто процента*) от стойността на гаранцията за изпълнението му и/или от гаранцията за обезпечаване на авансовото плащане със срок на валидност, срокът на действие на Договора, плюс 30

Този документ е създаден в рамките на проект BG16RFOP001-1.007-0003-C01 „Развитие на интегриран градски транспорт - гр. Плевен“, който се осъществява с финансовата подкрепа на Оперативна програма „Региони в растеж“ 2014-2020 г., съфинансирана от Европейския съюз чрез Европейския фонд за регионално развитие. Цялата отговорност за съдържанието на публикацията се носи от Община Плевен и при никакви обстоятелства не може да се счита, че този документ отразява официалното становище на Европейския съюз и Управляващия орган на ОПРР 2014-2020 г.“

(*тридесет*) дни за гаранцията за изпълнение и срокът за усвояване на авансовото плащане плюс 10 (*десет*) дни за гаранцията обезпечаваща авансовото плащане.

(11.2.1) Страните се съгласяват в случай на учредяване на банкова гаранция, тя да съдържа условие, че при първо поискване банката следва да заплати сумата по гаранцията независимо от направените възражения и защита, възникващи във връзка с основните задължения.

(11.2.2) Всички банкови разходи, свързани с обслужването на превода на гаранцията, включително при нейното възстановяване, са за сметка на Изпълнителя.

(11.3). **Застраховката**, която обезпечава изпълнението, чрез покритие на отговорността на Изпълнителя, е със срок на валидност, срока на действие на договора, плюс 30 (тридесет) дни, съответно застраховка, която обезпечава авансовото плащане е със срок до усвояване на авансовото плащане плюс 10 (десет) дни. Възложителят следва да бъде посочен като трето ползващо се лице по тази застраховка. Застраховката следва да покрива отговорността на Изпълнителя при пълно или частично неизпълнение на Договора, включително при неусвояване или невръщане на авансовото плащане и не може да бъде използвана за обезпечение на неговата отговорността по друг договор. Разходите по сключването на застрахователния договор и поддържането на валидността на застраховката за изисквания срок, както и по всяко изплащане на застрахователно обезщетение в полза на възложителя, при наличие на основание за това, са за сметка на Изпълнителя.

Член 12. Задържане и освобождаване на гаранциите

(12.1). Възложителят освобождава гаранцията за изпълнение на Договора на етапи и при условия, както следва:

(12.1.1) частично освобождаване в размер на 2 % (два процента) от стойността на Договора в размер на **4834,29 /четири хиляди осемстотин тридесет и четири лева и двадесет и девет стотинки/ лева**, в срок от 30 (тридесет) дни, след приемане на доставката на автомобилите и подписване на Приемо-предавателния протокол по алинея (5.4) съответно по алинея (5.6) без забележки и след регистрацията на автомобилите в КАТ и подписване на протокол за регистрация съгласно алинея (5.11), при условие че сумите по гаранцията не са задържани, или не са настъпили условия за задържането им;

(12.1.2) окончателно освобождаване на остатъчната сума по гаранцията се извършва в срок от 30 (тридесет) дни, след изтичане на гаранционния срок на автомобила, посочен в алинея (4.3) от настоящия Договор, при условие, че Изпълнителят е изпълнил всички свои задължения по Договора и сумите по гаранцията не са задържани, или не са настъпили условия за задържането им.

(12.2) Ако Изпълнителят е представил банкова гаранция за изпълнение на Договора, преди частичното ѝ освобождаване следва да представи гаранция за изпълнение в остатъчния изискуем по Договора размер на гаранцията след приспадане на сумата по алинея (12.1.1).

Този документ е създаден в рамките на проект BG16RFOP001-1.007-0003-C01 „Развитие на интегриран градски транспорт - гр. Плевен“, който се осъществява с финансовата подкрепа на Оперативна програма „Региони в растеж“ 2014-2020 г., съфинансирана от Европейския съюз чрез Европейския фонд за регионално развитие. Цялата отговорност за съдържанието на публикацията се носи от Община Плевен и при никакви обстоятелства не може да се счита, че този документ отразява официалното становище на Европейския съюз и Управляващия орган на ОПРР 2014-2020 г.“

(12.3) Ако Изпълнителят е внесъл гаранцията за изпълнение на Договора по банков път, Възложителят освобождава съответната част от нея в срока и при условията на алинея (12.1).

(12.4) Възложителят освобождава гаранцията обезпечаваща авансовото плащане в срок до 3 (три) дни след усвояване или връщане на аванса, като авансът се счита за усвоен при доставката на автомобилите и подписване на Приемо-предавателния протокол по алинея (5.4) съответно по алинея (5.6), и/или след регистрацията на автомобилите в КАТ и подписване на протокол за регистрация съгласно алинея (5.11).

(12.5) Възложителят не дължи лихви, такси, комисионни или каквито и да било други плащания върху сумите по предоставените гаранции, независимо от формата, под която са предоставени.

(12.6) Гаранциите не се освобождават от Възложителя, ако в процеса на изпълнение на Договора е възникнал спор между Страните относно неизпълнение на задълженията на Изпълнителя и въпросът е отнесен за решаване пред съд. При решаване на спора в полза на Възложителя той може да пристъпи към задържане на гаранциите.

(12.7.) Възложителят има право да задържи изцяло или частично гаранцията за изпълнение и/или обезпечаваща авансовото плащане, при пълно или частично неизпълнение на задълженията по настоящия Договор от страна на Изпълнителя и/или при разваляне или прекратяване на настоящия Договор по вина на Изпълнителя, съответно при възникване на задължения за Изпълнителя за връщане на авансово платени суми. В тези случаи, Възложителят има право да задържи от гаранцията за изпълнение суми, покриващи отговорността на Изпълнителя за неизпълнението, а от гаранцията обезпечаваща авансовото плащане – сумата в размер на авансовото плащане, при условие, че същото не е задържано или върнато на Изпълнителя.

(12.8) Възложителят има право да задържа от сумите по гаранцията за изпълнение суми равни на размера на начислените неустойки и обезщетения по настоящия Договор, поради непълно или частично изпълнение на задълженията на Изпълнителя.

(12.9) В случай на задържане от Възложителя на суми от гаранциите, Изпълнителят е длъжен в срок до 3 (*три*) работни дни да допълни съответната гаранция до размера ѝ, уговорен в алинея (10.1), като внесе усвоената от Възложителя сума по сметка на Възложителя, или учреди банкова гаранция за сума в размер на усвоената или да застрахова отговорността си до размера в алинея (10.1).

VIII. НЕУСТОЙКИ

Член 13.

(13.1) При забавено изпълнение на задължения по Договора от страна на Изпълнителя в нарушение на уговорените в този Договор срокове, същият заплаща на Възложителя

Този документ е създаден в рамките на проект BG16RFOP001-1.007-0003-C01 „Развитие на интегриран градски транспорт - гр. Плевен“, който се осъществява с финансовата подкрепа на Оперативна програма „Региони в растеж“ 2014-2020 г., съфинансирана от Европейския съюз чрез Европейския фонд за регионално развитие. Цялата отговорност за съдържанието на публикацията се носи от Община Плевен и при никакви обстоятелства не може да се счита, че този документ отразява официалното становище на Европейския съюз и Управляващия орган на ОПРР 2014-2020 г.“

неустойка в размер на 0,1 % от сумата по алинея (2.1) за всеки просрочен ден, но не повече от 5 % от цената на договора по алинея (2.1).

(13.2) При забава на Възложителя за изпълнение на задълженията му за плащане по Договора, същият заплаща на Изпълнителя неустойка в размер на 0,1% от дължимата сума за всеки просрочен ден, но не повече от 5 % от размера на забавеното плащане.

(13.3) При системно (три и повече пъти) неизпълнение на задълженията за гаранционни ремонти в срока на гаранцията, Изпълнителят дължи на Възложителя, неустойка в размер на 3 % (три процента) от цената на договора по алинея (2.1).

(13.4) Възложителят може да претендира обезщетение за нанесени вреди и пропуснати ползи по общия ред, независимо от начислените неустойки и независимо от усвояването на гаранцията за изпълнение, като Възложителят има право да усвои съответните суми по настоящия член от предоставените гаранции.

(13.6.) Неустойките се заплащат незабавно, при поискване от Възложителя, по следната банкова сметка Банка: „ЦКБ“ АД клон Плевен; IBAN: BG36CECB979010E0114901; BIC: CECBBGSF. В случай че банковата сметка на Възложителя не е заверена със сумата на неустойката в срок от 10 (десет) дни от искането на Възложителя за плащане на неустойка, Възложителят има право да задържи съответната сума от гаранцията за изпълнение.

IX. ПОДИЗПЪЛНИТЕЛИ[2]

Член 14.

(14.1) За извършване на дейностите по Договора, Изпълнителят има право да ползва само подизпълнителите, посочени от него в офертата, въз основа на която е избран за Изпълнител.

(14.2) Процентното участие на подизпълнителите в цената за изпълнение на Договора не може да бъде различно от посоченото в офертата на Изпълнителя.

(14.3) Изпълнителят може да извършва замяна на посочените подизпълнители за изпълнение на Договора, както и да включва нови подизпълнители в предвидените в ЗОП случаи и при предвидените в ЗОП условия.

(14.4) Независимо от използването на подизпълнители, отговорността за изпълнение на настоящия Договор и на Изпълнителя.

(14.5) Сключването на договор с подизпълнител, който не е обявен в офертата на Изпълнителя и не е включен по време на изпълнение на Договора по предвидения в ЗОП

[2]Изискванията и условията, предвидени в този раздел се прилагат в случаите, когато Изпълнителят е предвидил използването на подизпълнители

Този документ е създаден в рамките на проект BG16RFOP001-1.007-0003-C01 „Развитие на интегриран градски транспорт - гр. Плевен“, който се осъществява с финансовата подкрепа на Оперативна програма „Региони в растеж“ 2014-2020 г., съфинансирана от Европейския съюз чрез Европейския фонд за регионално развитие. Цялата отговорност за съдържанието на публикацията се носи от Община Плевен и при никакви обстоятелства не може да се счита, че този документ отразява официалното становище на Европейския съюз и Управляващия орган на ОПРР 2014-2020 г.“

ред или изпълнението на дейностите по договора от лице, което не е подизпълнител, обявено в офертата на Изпълнителя, се счита за неизпълнение на Договора и е основание за едностранно прекратяване на Договора от страна на Възложителя и за усвояване на пълния размер на гаранцията за изпълнение.

Член15.

(15.1) При сключването на Договорите с подизпълнителите, оферирани в офертата на Изпълнителя, последният е длъжен да създаде условия и гаранции, че:

(i) приложимите клаузи на Договора са задължителни за изпълнение от подизпълнителите;
(ii) действията на Подизпълнителите няма да доведат пряко или косвено до неизпълнение на Договора;
(iii) при осъществяване на контролните си функции по договора Възложителят ще може безпрепятствено да извършва проверка на дейността и документацията на подизпълнителите.

Член 16.

(16.1) Когато частта от поръчката, която се изпълнява от подизпълнител, може да бъде предадена като отделен обект на Изпълнителя или на Възложителя, Възложителят заплаща възнаграждение за тази част директно на подизпълнителя.

(16.2) Разплащанията по ал. (16.1) се осъществяват въз основа на искане, отправено от подизпълнителя до Възложителя чрез Изпълнителя, който е длъжен да го предостави на Възложителя в 15-дневен срок от получаването му.

(16.3) Към искането по ал. (16.2) Изпълнителят предоставя становище, от което да е видно дали оспорва плащанията или част от тях като недължими.

(16.4) Възложителят има право да откаже плащане по ал. (16.2), когато искането за плащане е оспорено, до момента на отстраняване на причината за отказа.

X. УСЛОВИЯ ЗА ПРЕКРАТЯВАНЕ И РАЗВАЛЯНЕ НА ДОГОВОРА

Член 17.

(17.1) Настоящият Договор се прекратява в следните случаи:

(i) по взаимно съгласие на Страните, изразено в писмена форма;
(ii) с изтичане на уговорения срок;
(iii) когато са настъпили съществени промени във финансирането на обществената поръчка – предмет на Договора, извън правомощията на Възложителя, които той не е могъл или не е бил длъжен да предвиди или да предотврати – с писмено уведомление, веднага след настъпване на обстоятелствата;

Този документ е създаден в рамките на проект BG16RFOP001-1.007-0003-C01 „Развитие на интегриран градски транспорт - гр. Плевен“, който се осъществява с финансовата подкрепа на Оперативна програма „Региони в растеж“ 2014-2020 г., съфинансирана от Европейския съюз чрез Европейския фонд за регионално развитие. Цялата отговорност за съдържанието на публикацията се носи от Община Плевен и при никакви обстоятелства не може да се счита, че този документ отразява официалното становище на Европейския съюз и Управляващия орган на ОПРР 2014-2020 г.“

(iv) при настъпване на невиновна невъзможност за изпълнение, непредвидено или непредотвратимо събитие от извънреден характер, възникнало след сключването на Договора („непреодолима сила“) продължила повече от 30 дни;
(v) при констатирани нередности, измама, изпадане в несъстоятелност или конфликт на интереси - с изпращане на едностранно писмено предизвестие от Възложителя до Изпълнителя;

(17.2) Възложителят може да прекрати Договора едностранно, без предизвестие с уведомление, изпратено до Изпълнителя:

(i) когато Изпълнителят забави изпълнението на задължение по настоящия Договор с повече от 30 дни;
(ii) при системно (*три и повече пъти*) неизпълнение на задълженията на Изпълнителя за извършване на гаранционни ремонти или при пълно неизпълнение на задълженията на Изпълнителя за извършване на гаранционни ремонти;
(iii) използва подизпълнител, без да е декларирал това в документите за участие, или използва подизпълнител, който е различен от този, който е посочен, освен в случаите, в които замяната, съответно включването на подизпълнител е извършено със съгласието на Възложителя и в съответствие със ЗОП и настоящия Договор;

(17.3) ВЪЗЛОЖИТЕЛЯТ прекратява Договора в случаите по чл.118, ал.1 от ЗОП, без да дължи обезщетение на ИЗПЪЛНИТЕЛЯ за претърпени от прекратяването на Договора вреди, освен ако прекратяването е на основание чл.118, ал.1, т.1 от ЗОП. В последния случай, размерът на обезщетението се определя в протокол или споразумение, подписано от Страните, а при непостигане на съгласие – по реда на клаузата за разрешаване на спорове по този Договор.

(17.5) Прекратяването става след уреждане на финансовите взаимоотношения между Страните за извършените от страна на Изпълнителя и одобрени от Възложителя дейности по изпълнение на Договора.

(17.6) Възложителят може да развали Договора по реда и при условията предвидени в него или в приложимото законодателство.

Член 18
Настоящият Договор може да бъде изменян или допълван от Страните при условията на чл. 116 от ЗОП.

XI. НЕПРЕОДОЛИМА СИЛА

Член19.

(19.1) Страните се освобождават от отговорност за неизпълнение на задълженията си, когато невъзможността за изпълнение се дължи на непреодолима сила. Никоя от Страните не може да се позовава на непреодолима сила, ако е била в забава и не е информирала другата Страна за възникването на непреодолима сила.

Този документ е създаден в рамките на проект BG16RFOP001-1.007-0003-C01 „Развитие на интегриран градски транспорт - гр. Плевен“, който се осъществява с финансовата подкрепа на Оперативна програма „Региони в растеж“ 2014-2020 г., съфинансирана от Европейския съюз чрез Европейския фонд за регионално развитие. Цялата отговорност за съдържанието на публикацията се носи от Община Плевен и при никакви обстоятелства не може да се счита, че този документ отразява официалното становище на Европейския съюз и Управляващия орган на ОПРР 2014-2020 г.“

(19.2) Страната, засегната от непреодолима сила, е длъжна да предприеме всички разумни усилия и мерки, за да намали до минимум понесените вреди и загуби, както и да уведоми писмено другата Страна незабавно при настъпване на непреодолимата сила.

(19.3)Докато трае непреодолимата сила, изпълнението на задължението се спира.

(19.4) Не може да се позовава на непреодолима сила онази Страна, чиято небрежност или умишлени действия или бездействия са довели до невъзможност за изпълнение на Договора.

XII. КОНФИДЕНЦИАЛНОСТ

Член 20.

(20.1) Страните се съгласяват да третират като конфиденциална всяка информация, получена при и по повод изпълнението на Договора.
(20.2) Никоя Страна няма право без предварителното писмено съгласие на другата да разкрива по какъвто и да е начин и под каквато и да е форма конфиденциална информация, на когото и да е, освен пред своите служители и/или консултанти. Разкриването на конфиденциална информация пред такъв служител/консултант се осъществява само в необходимата степен и само за целите на изпълнението на Договора и след поемане на съответните задължения за конфиденциалност.

XIII. ДОПЪЛНИТЕЛНИ РАЗПОРЕДБИ

Член 21.

За всички неуредени в настоящия Договор въпроси се прилага действащото българско законодателство.

Член 22.

(22.1) Упълномощени представители на Страните, които могат да приемат и правят изявления по изпълнението на настоящия Договор са:

ЗА ВЪЗЛОЖИТЕЛЯ:
име: Ангел Василев Несторов - управител,
адрес гр. Плевен, ул. "Александър Малинов" № 53,
телефон: 064839078, факс: 064 846844,
e-mail: trolei@el-soft.com

ЗА ИЗПЪЛНИТЕЛЯ:
Юлиян Тодоров Димов- управител
адрес гр. София- 1527, ул. „Стара планина“ № 31-33, ет. 2, офис 5
Телефон: 021 806 63 33, Факс 02/ 806 63 55
Email: office@avto-engineering.com

Този документ е създаден в рамките на проект BG16RFOP001-1.007-0003-C01 „Развитие на интегриран градски транспорт - гр. Плевен“, който се осъществява с финансовата подкрепа на Оперативна програма „Региони в растеж“ 2014-2020 г., съфинансирана от Европейския съюз чрез Европейския фонд за регионално развитие. Цялата отговорност за съдържанието на публикацията се носи от Община Плевен и при никакви обстоятелства не може да се счита, че този документ отразява официалното становище на Европейския съюз и Управляващия орган на ОПРР 2014-2020 г.

(22.2) Всички съобщения и уведомления, свързани с изпълнението на този Договор, следва да съдържат наименованието и номера на Договора, да бъдат в писмена форма за действителност.

(22.3) Страните се задължават да се информират взаимно за всяка промяна на правния си статут, адресите си на управление, телефоните и лицата, които ги представляват.

(22.4) Официална кореспонденция между Страните се разменя на посочените в настоящия Договор адреси на управление, освен ако Страните не се информират писмено за други свои адреси. При неуведомяване или несвоевременно уведомяване за промяна на адрес, кореспонденцията изпратена на адресите по настоящия член 22 се считат за валидно изпратени и получени от другата Страна.

(22.5) Всички съобщения и уведомления се изпращат по пощата с препоръчана пратка или по куриер. Писмените уведомления между Страните по настоящия Договор се считат за валидно изпратени по факс с автоматично генерирано съобщение за получаване от адресата или по електронната поща на страните, подписани с електронен подпис.

Член 23.

Изпълнителят няма право да прехвърля своите права или задължения по настоящия Договор на трети лица, освен в случаите предвидени в ЗОП.

Член 24.

(24.1) Всички спорове, породени от този Договор или отнасящи се до него, ще бъдат разрешавани първо по извънсъдебен ред чрез преговори между двете Страни, като в случай на спор, всяка Страна може да изпрати на другата на посочените адреси за кореспонденция по-долу покана за преговори с посочване на дата, час и място за преговори.

(24.2) В случай на непостигане на договореност по реда на предходната алинея, всички спорове, породени от този Договор или отнасящи се до него, включително споровете, отнасящи се до неговото тълкуване, недействителност, неизпълнение или прекратяване ще бъдат отнасяни за разглеждане и решаване от компетентния съд на Република България по реда на ГПК– по седалище на Възложителя.

Член 25.

Нищожността на някоя от клаузите по Договора или на допълнително уговорени условия не води до нищожност на друга клауза или на Договора като цяло.

Член 26.

При подписването на настоящия Договор се представиха следните документи:
Свидетелство за съдимост; Удостоверение от органите по приходите и удостоверение от общината по седалището на кандидата или участника и на възложителя; Удостоверение от

Този документ е създаден в рамките на проект BG16RFOP001-1.007-0003-C01 „Развитие на интегриран градски транспорт - гр. Плевен“, който се осъществява с финансовата подкрепа на Оперативна програма „Региони в растеж“ 2014-2020 г., съфинансирана от Европейския съюз чрез Европейския фонд за регионално развитие. Цялата отговорност за съдържанието на публикацията се носи от Община Плевен и при никакви обстоятелства не може да се счита, че този документ отразява официалното становище на Европейския съюз и Управляващия орган на ОПРР 2014-2020 г.“

органите на Изпълнителна агенция „Главна инспекция по труда"; Удостоверение за актуално състояние; Списък на доставките, които са идентични или сходни с предмета на обществената поръчка, с посочване на стойностите, датите и получателите, заедно с доказателства за извършената доставка; Сертификат за внедрена система за управление на качеството ISO 9001:2008 с обхват производство/доставка/продажба на специализирани автомобили/; Оригинал на банкова гаранция за изпълнение; Оригинал на банкова гаранция за обезпечаване на авансовото плащане; декларации по чл. 54, ал.1,т.7 и чл. 55, ал. 1,т.3 и 5 от ЗОП.

Неразделна част от настоящия Договор са следните приложения:

1. *Приложение № 1* – Техническа спецификация на Възложителя;
2. *Приложение № 2* – Техническо предложение на Изпълнителя;
3. *Приложение № 3* - Ценово предложение на Изпълнителя;
4. *Приложение № 4- Списък на сервиз/и на Изпълнителя, или на негови оторизирани сервизи*

Настоящият Договор се подписа в 4 еднообразни екземпляра – 3 за Възложителя и 1 за Изпълнителя.

ЗА ВЪЗЛОЖИТЕЛЯ,

АНГЕЛ НЕСТОРОВ

УПРАВИТЕЛ

ГАЛИНА НИНОВА

ГЛАВЕН СЧЕТОВОДИТЕЛ

ЗА ИЗПЪЛНИТЕЛЯ,

ЮЛИЯН ДИМОВ

УПРАВИТЕЛ

Подписите са заличени съгласно чл.2, ал.2, т.5 от ЗЗЛД

Този документ е създаден в рамките на проект BG16RFOP001-1.007-0003-C01 „Развитие на интегриран градски транспорт - гр. Плевен", който се осъществява с финансовата подкрепа на Оперативна програма „Региони в растеж" 2014-2020 г., съфинансирана от Европейския съюз чрез Европейския фонд за регионално развитие. Цялата отговорност за съдържанието на публикацията се носи от Община Плевен и при никакви обстоятелства не може да се счита, че този документ отразява официалното становище на Европейския съюз и Управляващия орган на ОПРР 2014-2020 г."

ТЕХНИЧЕСКА СПЕЦИФИКАЦИЯ

за „Доставка на специализирани сервизни машини в изпълнение на проект „Развитие на интегриран градски транспорт - гр. Плевен", процедура BG16RFOP001-1.001-039 "Изпълнение на интегрирани планове за градско възстановяване и развитие 2014-2020", разделена на две обособени позиции“.

Обособена позиция № 2 Доставка на сервизна машина влекач къса база

Този документ е създаден в рамките на проект BG16RFOP001-1.007-0003-C01 „Развитие на интегриран градски транспорт - гр. Плевен“, който се осъществява с финансовата подкрепа на Оперативна програма „Региони в растеж“ 2014-2020 г., съфинансирана от Европейския съюз чрез Европейския фонд за регионално развитие. Цялата отговорност за съдържанието на публикацията се носи от Община Плевен и при никакви обстоятелства не може да се счита, че този документ отразява официалното становище на Европейския съюз и Управляващия орган на ОПРР 2014-2020 г.“

I. ОБЩА ИНФОРМАЦИЯ

1. Място на изпълнение

Република България, Община Плевен

2. Възложител

„Тролейбусни транспорт” ЕООД - Плевен

3. Обща информация за проекта

Основната цел на проекта е постигане на устойчив градски транспорт в град Плевен, чрез намаляване на вредните емисии, шума и подобряване качеството на транспортните услуги, посредством въздействие върху подвижния състав, управлението на трафика и въвеждане на интелигентни транспортни системи.

Проектът има следните специфични цели:

СЦ 1 - Опазване на околната среда чрез подобряване характеристиките на превозните средства, обслужващи обществения транспорт - замяна на остарелите и амортизирани превозни средства с нови, отговарящи на нормативните стандарти за вредни емисии;

СЦ 2 - Подобряване скоростта и качеството на обслужване на обществения градски транспорт като по този начин се насърчи повече хора да предпочетат услугите му пред превоза с личен автомобил;

СЦ 3 -Подобряване пропускливостта на кръстовищата и осигуряване на предимство на превозните средства на градския транспорт чрез автоматизирано „умно" управление на светофарите;

СЦ 4 - Подобряване на достъпността - осигуряване на нископодови превозни средства, осигуряване на достъпност за хора с увреждания, улесняващи достъпа до превозните средства и обектите на интервенция.

Проектът има следните конкретни цели:

- повишена привлекателност на обществения транспорт чрез повишено качество на услугата;
- подобрение на околната среда чрез намаляване на вредните емисии;
- намаляване на шума в градските райони;
- ефективно и адекватно управление на трафика;
- подобрение на пътната безопасност;
- намаляване броя на ПТП.

II. ЦЕЛИ И ОПИСАНИЕ НА ПРЕДМЕТА НА ПОРЪЧКАТА

1. Цели

Целта на настоящата обществена поръчка е да се избере изпълнител, който да достави сервизна машина влекач къса база.

Чрез новата специализирана сервизна машина ще може да се реализира бързо и адекватно за обслужване на възникнали аварийни ситуации, отпушване на трафика, респективно намаляване на загубите на превозвачите и пътниците и предотвратяване на ПТП.

2. Описание на предмета на поръчката:

Настоящата поръчка е с предмет:

„Доставка на специализирани сервизни машини в изпълнение на проект „Развитие на интегриран градски транспорт - гр. Плевен", процедура BG16RFOP001-1.001-039 "Изпълнение на интегрирани планове за градско възстановяване и развитие 2014-2020", разделена на две обособени позиции“. Обособена позиция № 2 - Доставка на сервизна машина влекач къса база.

Брой: **- 1 бр. нов специализиран автомобил, сервизна машина влекач къса база.**

Прогнозна стойност на поръчката: – 250 000,00 лв. без включен ДДС;

Финансиране: Оперативна програма “Региони в растеж” 2014-2020 г.

III ИЗИСКВАНИЯ

Ново произведен, в серийно производство - за базовото превозно средство. Специализираният автомобил да е от категория N3.

1. Нормативни изисквания

1.1. Влекач (на ремаркета, баластен): Новопроизведен, на шаси-кабина в серийно производство или на специализирано шаси. Специализираният автомобил да е от категория N_3, повишена проходимост с три оси. Участниците трябва да предложат влекач, който:

1.1.1. В случай на използване на шаси-кабина в серийно производство:

- притежава ЕО сертификат за съответствие на некомплектовано превозно средство съгласно изискванията на Директива 2007/46/ЕО, приложение IX, част II (наредба № 60 от 2009 г. за одобряване типа на нови моторни превозни средства и техните ремаркета, приложение № 9, част II (Наредба № 60/2009 г.)) и документ за индивидуално одобряване, съгласно изискванията на Наредба № 60/2009 г. Шаси кабината да отговаря на съответните изисквания за посочената категория в Регламент (ЕО) № 1229/2012 г. на Комисията от 10 декември 2012 г. за изменение на приложения IV и XII към Директива 2007/46/ЕО на Европейския парламент и на Съвета за създаване на рамка за одобрение на моторните превозни средства и техните ремаркета, както и на системи, компоненти и отделни технически възли, предназначени за такива превозни средства (Рамкова директива), Приложение, т.1, буква “а”, или

- притежава ЕО сертификат за съответствие за комплектовано/напълно комплектовано превозно средство съгласно изискванията на Директива 2007/46/ЕО, приложение IX, част I (Наредба № 60/2009 г., приложение № 9, част I), или

- ще бъде регистриран с постоянна регистрация в държава-членка на Европейския съюз (ЕС), Европейското икономическо пространство (ЕИП) или Конфедерация Швейцария и ще бъде внесен в Република България като собственост на възложителя.

Когато се предоставя сертификат за съответствие, той да се придружава от легализиран превод на български език.

В случай на регистрация на автомобила в държава членка на ЕС, ЕИП или Конфедерация Швейцария, се предоставят издадени от съответните компетентни органи свидетелство за постоянна регистрация (част I и част II (ако е издавана)) и документ за преминат преглед за техническа изправност.

1.1.2. В случай на използване на специализирано шаси автомобилен тип:

- притежава ЕО сертификат за съответствие на некомплектовано превозно средство съгласно изискванията на Директива 2007/46/ЕО, приложение IX, част II (наредба № 60 от 2009 г. за одобряване типа на нови моторни превозни средства и техните ремаркета, приложение № 9, част II (Наредба № 60/2009 г.)) и документ за индивидуално одобряване, съгласно изискванията на Наредба № 60/2009 г., или

- притежава удостоверение за индивидуално одобряване от държава членка на Европейския съюз и съгласувателно писмо от изпълнителният директор на ИА „Автомобилна администрация”, че на основание чл. 71, ал. 6 от Наредба № 60/2009 г. признава удостоверението за индивидуално одобряване на влекача.

- притежава ЕО сертификат за съответствие за комплектовано/напълно комплектовано превозно средство съгласно изискванията на Директива 2007/46/ЕО, приложение IX, част I (Наредба № 60/2009 г., приложение № 9, част I), или

- ще бъде регистриран с постоянна регистрация в държва-членка на Европейския съюз (ЕС), Европейското икономическо пространство (ЕИП) или Конфедерация Швейцария и ще бъде внесен в Република България като собственост на възложителя.

Когато се предоставя сертификат за съответствие, той да се придружава от легализиран превод на български език.

В случай на регистрация на автомобила в държава членка на ЕС, ЕИП или Конфедерация Швейцария, се предоставят издадени от съответните компетентни органи свидетелство за постоянна регистрация (част I и част II (ако е издавана)) и документ за преминат преглед за техническа изправност.

1.2. Категория: **N3** с повишена проходимост, съгласно изискванията, определени в Директива 2007/46/ЕО (Наредба № 60/2009 г.)

2. Технически изисквания:

2.1. **Двигател**:

2.1.1. гориво: дизелово;

2.1.2. екологично изискване: EURO VI, съгласно на Регламент (ЕО) № 595/2009;

2.1.3.мощност минимум - 250 к.с.

2.2. **Брой оси** :Две или три - с единични, или единични и сдвоени колела (гуми).

3.2.1. Колесна формула: 4х4 или 6 х 4 или 6 х 6

2.3. **Технически допустима максимална маса в натоварено състояние**: 25 000 kg до 40 000 kg;

2.4. **Кабина**;

2.4.1. тип: затворена, метална конструкция, да отговаря на изискванията за превоз на пътници;

2.4.2. брой пътници: 1 + 1 или 1 + 2;

2.4.3. брой врати: 2;

2.4.4. отопление: наличие на отоплител и климатик;

2.5. **Габаритни размери** в готовност за движение;

3.5.1. дължина: до 9 000 mm;

3.5.2. широчина: от 2 400 mm до 2 550 mm;

3.5.3. височина: до 3 500 mm;

2.6. **Спирачна система** Пневматична, минимум двуконтурна, действаща на всички колела работна спирачна уредба. Монтиран ABS с електронно управление. Спирачна система да

Този документ е създаден в рамките на проект BG16RFOP001-1.007-0003-C01 „Развитие на интегриран градски транспорт - гр. Плевен“, който се осъществява с финансовата подкрепа на Оперативна програма „Региони в растеж” 2014-2020 г., съфинансирана от Европейския съюз чрез Европейския фонд за регионално развитие. Цялата отговорност за съдържанието на публикацията се носи от Община Плевен и при никакви обстоятелства не може да се счита, че този документ отразява официалното становище на Европейския съюз и Управляващия орган на ОПРР 2014-2020 г.”

отговаря на изискванията на Директива 70/320/ЕИО или Правило на ИКЕ на ООН № 13;
2.7. **Блокировка на диференциала(-ите);** ръчна или автоматична;
2.8. **Теглително-прикачно устройство** и инвентар; отпред и отзад, с двупосочно действие; стандартен твърд теглич;
2.9. **Лебедка** – min 2 тона монтирана отпред на влекача, с електрическо задвижване;

2.10. **Съединители (куплунги) за подаване на сгъстен въздух**; отпред и отзад на влекача (по един брой);

2.11. **Съединител (куплунг) за подаване на ел. захранване**; с напрежение 24V, за зареждане на акумулаторни батерии;

2.12. **Кран за самонатоварване, зад кабината**; с радиус на действие – максималното разстояние от оста на въртене до най-отдалечената габаритна точка и товароподемност минимум 1 000 kg;
2.13. **Дъска за снегопочистване**; монтирана отпред на влекача с хидравлично окачване. Да има възможност за лесен монтаж/демонтаж. Функционално управление - повдигане, спускане, плуване и завъртане на греблото.

2.14. **Метална каросерия**; Монтирана върху шасито на влекача с възможност за натоварване с допълнителен товар (баласт);

2.15. **Шкаф за инструменти и принадлежности**; за допълнителното оборудване;

2.16. **Максимална скорост;** при максимална скорост над 90 km/h – ограничител на скоростта или ограничена до тази скорост в системата за бордова диагностика;

2.17. **Тахограф**; наличие на тахограф (контролен уред), който отговаря на изискванията на приложение I Б на Регламент (ЕИО) № 3821/85 на Съвета от 20 декември 1985 година относно контролните уреди за регистриране на данните за движението при автомобилен транспорт;

2.18. **Работа на влекача при температура на околната среда;** - 30°C + 50°C;

2.19. **Цвят надписи и маркировки;** Сигнален оранжев цвят, специални маркировки и надписи „АВАРИЕН“. Аварийни лампи над кабината на влекача, оранжеви, проблясващи;

2.20. **Оборудване съгласно Закона за движението по пътищата** и оборудван с резервно колело.
2.21. Специализираният автомобил трябва да бъде придружен с Техническа документация, според изискванията на Възложителя, да е снабден с необходими документи по технически надзор, да има сертификация пред контролен орган за повдигателните съоръжения и да бъде регистриран в КАТ.

Автомобилът да бъде доставен, съгласно посочения в обявлението адрес: гр. Плевен ж.к. Дружба ул. „Александър Малинов“ №53

2.22. **Документация:** Влекачът да е окомплектован с пълна техническа документация на български език на хартиен и електронен носител, която съдържа поне:

2.22.1. Техническо описание;
2.22.2. Снимков материал;
2.22.3. Инструкция за експлоатация от производителя;
2.22.4. Ръководство за ремонт и диагностика;
2.22.5. Гаранционна карта;
2.22.6. Подробно техническо описание, принципна схема на електрическата и хидравличната системи, както и ръководство за откриване и отстраняване на повреди;
2.22.7. Пълен комплект документи съгласно чл. 101, ал. 2, т. 2 и 3 от Наредбата за

Този документ е създаден в рамките на проект BG16RFOP001-1.007-0003-C01 „Развитие на интегриран градски транспорт - гр. Плевен“, който се осъществява с финансовата подкрепа на Оперативна програма „Региони в растеж“ 2014-2020 г., съфинансирана от Европейския съюз чрез Европейския фонд за регионално развитие. Цялата отговорност за съдържанието на публикацията се носи от Община Плевен и при никакви обстоятелства не може да се счита, че този документ отразява официалното становище на Европейския съюз и Управляващия орган на ОПРР 2014-2020 г.“

безопасната експлоатация и техническия надзор на повдигателни съоръжения (НБЕТНПС) (обн., ДВ. бр. 73 от 2010 г.) или еквивалентни документи;

2.22.8. Ръководство за откриване и отстраняване на повреди по повдигателното съоръжение;

2.23. Изисквания за **гаранционен срок**, срок на изпълнение на **доставката**, място на изпълнение и **обучение** за работа.

2.23.1. Доказателства за възможност за гаранционно поддържане на територията на Република България. Участникът следва да представи доказателства за възможност за гаранционно поддържане на специализирания автомобил на територията на Република България. За доказателство ще се счита представянето на документ (оригинал или заверено от участника копие), удостоверяващ едно от следните обстоятелства: - Наличие на собствена или наета сервизна база на територията на Република България; - Договор под условие с контрагент (представител), който ще извършва сервизната част или др.

2.23.2. Гаранционният срок за целия специализиран автомобил трябва да е не по-малък от 2 години или 100 000 km, пробег, независимо кое от събитията настъпи първо. Гаранцията започва да тече от датата на окончателното приемане на автомобила в неговото местоназначение.

Исковете по отношение на гаранцията трябва да се отнасят до Изпълнителя.

2.23.3. Участникът да предложи схема за обучение на работниците и служителите на Възложителя за работа със специализирания автомобил. Изпълнителят трябва да осигури обучение за работа със специализирания автомобил на работници по списък, предложен от Възложителя. Обучението да се проведе на място, посочено от Възложителя. При необходимост Изпълнителят да осигури превод на български език по време на обучението.

ЗА ВЪЗЛОЖИТЕЛЯ,	ЗА ИЗПЪЛНИТЕЛЯ,
АНГЕЛ НЕСТОРОВ	ЮЛИЯН ДИМОВ
УПРАВИТЕЛ	УПРАВИТЕЛ
ГАЛИНА НИНОВА	
ГЛАВЕН СЧЕТОВОДИТЕЛ	

Подписите са заличени съгласно чл.2, ал.2, т.5 от ЗЗЛД

Avto Engineering

ОБРАЗЕЦ № 6.2.

ТЕХНИЧЕСКО ПРЕДЛОЖЕНИЕ

за изпълнение на обществена поръчка с предмет:

„Доставка на специализирани сервизни машини в изпълнение на проект „Развитие на интегриран градски транспорт - гр. Плевен", процедура BG16RFOP001-1.001-039 "Изпълнение на интегрирани планове за градско възстановяване и развитие 2014-2020", разделена на две обособени позиции".

ОБОСОБЕНА ПОЗИЦИЯ № 2: Доставка на сервизна машина влекач къса база

От **„Авто Инженеринг Холдинг Груп" ЕООД**,
с БУЛСТАТ/ЕИК/Номер на регистрация в съответната държава **131163929**,

със седалище и адрес на управление **Гр. София, П.К. 1527, ул. „Стара планина" № 31-33, етаж 2, офис 5,**

и адрес за кореспонденция: **Гр. София, П.К. 1527, ул. „Стара планина" № 31-33, етаж 2, офис 5,**

телефон за контакт **02/ 806 63 33**, факс **02/ 806 63 44**, електронна поща **office@avto-engineering.com,**

банкова сметка: **BG10UBBS80021050489320**,

представлявано от: **Юлиан Тодоров Димов**
в качеството на **Управител**

УВАЖАЕМИ ГОСПОДИН НЕСТОРОВ,

След запознаване с всички документи и образци от документацията за участие в процедурата, удостоверявам и потвърждавам, че представляваният от мен участник отговаря на изискванията и условията, посочени в документацията за участие в процедура с предмет: „Доставка на специализирани сервизни машини в изпълнение на проект „Развитие на интегриран градски транспорт - гр. Плевен", процедура BG16RFOP001-1.001-039 "Изпълнение на интегрирани планове за градско възстановяване и развитие 2014-2020", разделена на две обособени позиции", Обособена позиция № 2: Доставка на сервизна машина влекач къса база

Предлагаме срокът за доставка (изпълнение на поръчката) да е 149 (сто четиридесет и девет) календарни дни.

** Срокът за извършване на доставката не може да по-дълъг от 365 (триста шестдесет и пет) календарни дни от възлагане/заявка от страна на Възложителя.*

Предлаганата от нас сервизна машина влекач къса база е нова и е в съответствие с изискванията на Възложителя и Техническата спецификация и изискванията определени в законодателството на Република България и на Европейския съюз.

Предлаганата от нас сервизна машина влекач къса база има хомологация (технотест) в страна членка на Европейски съюз и са типово одобрени, съгласно приложимите изисквания на Директива 2007/46/ЕО на Европейския парламент и на Съвета от 5 септември 2007 година за създаване на рамка за одобрение на моторните превозни средства и техните ремаркета, както и на системи, компоненти и отделни технически възли, предназначени за такива превозни средства.

Предлаганата от нас сервизна машина влекач къса база отговарят на:

- ✓ изискванията за конструкцията и използването на моторни превозни средства от категория N_3, определени в законодателството на Република България и на Европейския съюз.
- ✓ Директива 2009/33/ЕО на Европейския парламент и на съвета от 23 април 2009 година за насърчаването на чисти и енергийно ефективни пътни превозни средства.
- ✓ Приложение №12 на Правило № 107 ИКЕ-ООН.

Всички други стандарти, валидни в ЕС или еквивалентите им.

Предлаганите от нас сервизна машина- влекач къса база е със следните технически характеристики:

№	Минимални технически изисквания	Марка и модел **Renault C CAB2300 280 6x4 R E6**	
		Предложение на участника: (кратко описание ако е необходимо)	Забележка:
1.	**Да притежава ЕО сертификат за съответствие на некомплектовано превозно средство съгласно изискванията на Директива 2007/46/ЕО,** приложение IX, част II (наредба № 60 от 2009 г. за одобряване типа на нови моторни превозни средства и техните ремаркета, приложение № 9, част II (Наредба № 60/2009 г.)) и документ за индивидуално одобряване, съгласно изискванията на Наредба № 60/2009 г. Шаси кабината да отговаря на съответните изисквания за посочената категория в Регламент (ЕО) № 1229/2012 г. на Комисията от 10 декември 2012 г. за изменение на приложения IV и XII към Директива 2007/46/ЕО на Европейския парламент и на Съвета за създаване на рамка за одобрение на моторните превозни средства и техните ремаркета, както и на системи, компоненти и отделни технически възли,	**Притежава ЕО сертификат за съответствие на некомплектовано превозно средство съгласно изискванията на Директива 2007/46/ЕО,** приложение IX, част II (наредба № 60 от 2009 г. за одобряване типа на нови моторни превозни средства и техните ремаркета, приложение № 9, част II (Наредба № 60/2009 г.)) и документ за индивидуално одобряване, съгласно изискванията на Наредба № 60/2009 г. Шаси кабината отговаря на съответните изисквания за посочената категория в Регламент (ЕО) № 1229/2012 г. на Комисията от 10	

	предназначени за такива превозни средства (Рамкова директива), Приложение, т.1, буква "а", или **- притежава ЕО сертификат за съответствие за комплектовано/напълно комплектовано превозно средство съгласно** изискванията на Директива 2007/46/ЕО, приложение IX, част I (Наредба № 60/2009 г., приложение № 9, част I), или - ще бъде регистриран с постоянна регистрация в държава-членка на Европейския съюз (ЕС), Европейското икономическо пространство (ЕИП) или Конфедерация Швейцария и ще бъде внесен в Република България като собственост на възложителя. *Когато се предоставя сертификат за съответствие, той да се придружава от легализиран превод на български език.* В случай на регистрация на автомобила в държава членка на ЕС, ЕИП или Конфедерация Швейцария, се предоставят издадени от съответните компетентни органи свидетелство за постоянна регистрация (част I и част II (ако е издавана)) и документ за преминат преглед за техническа изправност.	декември 2012 г. за изменение на приложения IV и XII към Директива 2007/46/ЕО на Европейския парламент и на Съвета за създаване на рамка за одобрение на моторните превозни средства и техните ремаркета, както и на системи, компоненти и отделни технически възли, предназначени за такива превозни средства (Рамкова директива), Приложение, т.1, буква "а"	
2.	**Габарити в mm**:	**Габарити в мм:**	
	Дължина: до 9 000 mm;	Дължина: 7 550 мм	
	Ширина -2 400 mm до 2 550	Ширина – 2 500 мм	
	Височина –до 3 500 mm	Височина – 3 500 мм	
3.	**Брой оси**:2 или 3 бр. Колесна формула:4x4 или 4 x 6 или 6x6	**Брой оси:** 3 бр. Колесна формула: 4 x 6	
4.	**Технически допустима максимална маса в натоварено състояние**: 25 000 kg до 40 000 kg;	**Технически допустима максимална маса в натоварено състояние**: 26 000 kg;	
5.	**Шаси:** Трябва да бъдат хидро и корозионно защитени.	**Шаси:** Ще бъде хидро и корозионно защитено.	
6.	**Двигател**: гориво: дизелово; - екологично изискване: EURO VI, съгласно на Регламент (ЕО) № 595/2009; -мощност минимум - 250к.с.	**Двигател**: гориво: дизелово; - екологично изискване: EURO VI, съгласно на Регламент (ЕО) № 595/2009; -мощност - 280к.с.	
7.	**Кабина тип**: затворена, метална конструкция, да отговаря на изискванията за превоз на пътници;	**Кабина тип**: затворена, метална конструкция, отговаряща на изискванията за превоз на пътници;	
8.	Седящи места (с шофьора): 1+1 или 1+2	Седящи места (с шофьора): 1+1	

9.	**Врати** : 2	**Врати:** 2	
10.	**Спирачна система** Пневматична, минимум двуконтурна, действаща на всички колела работна спирачна уредба. Монтиран ABS с електронно управление. Спирачна система да отговаря на изискванията на Директива 70/320/ЕИО или Правило на ИКЕ на ООН № 13;	**Спирачна система** Пневматична, двуконтурна, действаща на всички колела работна спирачна уредба. Монтиран ABS с електронно управление. Спирачната система отговаря на изискванията на Директива 70/320/ЕИО или Правило на ИКЕ на ООН № 13;	
11.	**Блокировка на диференциала(-ите);** ръчна или автоматична	**Блокировка на диференциала** автоматична;	
12.	**Теглително-прикачно устройство и инвентар;** отпред и отзад, с двупосочно действие; стандартен твърд теглич	**Теглително-прикачно устройство и инвентар;** отпред и отзад, с двупосочно действие; стандартен твърд теглич	
13.	**Лебедка** – min 2 тона монтирана отпред на влекача, с електрическо задвижване	**Лебедка** –2 тона монтирана отпред на влекача, с електрическо задвижване	
14.	**Съединители (куплунги) за подаване на сгъстен въздух;** отпред и отзад на влекача (по един брой);	**Съединители (куплунги) за подаване на сгъстен въздух;** отпред и отзад на влекача (по един брой);	
15.	**Кран за самонатоварване, зад кабината;** с радиус на действие – максималното разстояние от оста на въртене до най-отдалечената габаритна точка и товароподемност минимум 1 000 kg;	**Кран за самонатоварване, зад кабината PALFINGER PK;** с радиус на действие 7.40 метра – максимално разстояние от оста на въртене до най-отдалечената габаритна точка и товароподемност 1 000 kg;	
16.	**Дъска за снегопочистване;** монтирана отпред на влекача с хидравлично окачване. Да има възможност за лесен монтаж/демонтаж. Функционално управление - повдигане, спускане, плуване и завъртане на греблото	**Дъска за снегопочистване;** монтирана отпред на влекача с хидравлично окачване. Ще има възможност за лесен монтаж/демонтаж. Функционално управление - повдигане, спускане, плуване и завъртане на греблото	
17.	**Метална каросерия;** Монтирана върху шасито на влекача с възможност за натоварване с допълнителен товар (баласт);	**Метална каросерия;** Монтирана върху шасито на влекача с възможност за натоварване с допълнителен товар (баласт);	
18.	**Шкаф за инструменти и принадлежности;** за допълнителното оборудване;	**Шкаф за инструменти и принадлежности;** за допълнителното оборудване;	
19.	**Максимална скорост;** при максимална скорост над 90 km/h – ограничител на скоростта или ограничена до тази скорост в системата за бордова диагностика	**Максимална скорост;** при максимална скорост над 90 km/h – ограничител на скоростта	
20.	**Тахограф;** наличие на тахограф (контролен уред), който отговаря на изискванията на приложение I Б на Регламент (ЕИО) № 3821/85 на Съвета от 20	**Тахограф;** Ще бъде оборудван с тахограф (контролен уред), който отговаря на изискванията на	

	декември 1985 година относно контролните уреди за регистриране на данните за движението при автомобилен транспорт	приложение I Б на Регламент (ЕИО) № 3821/85 на Съвета от 20 декември 1985 година относно контролните уреди за регистриране на данните за движението при автомобилен транспорт	
21.	**Цвят надписи и маркировки**; Сигнален оранжев цвят, специални маркировки и надписи „АВАРИЕН". Аварийни лампи над кабината на влекача, оранжеви, проблясващи	**Цвят надписи и маркировки**; Сигнален оранжев цвят, специални маркировки и надписи „АВАРИЕН". Аварийни лампи над кабината на влекача, оранжеви, проблясващи	
22.	**Оборудване** :съгласно Закона за движението по пътищата и оборудван с резервно колело.	**Оборудване** :съгласно Закона за движението по пътищата и оборудван с резервно колело.	

Предложените от нас гаранционни срокове са:

Гаранционен срок за цялата сервизна машина- влекач къса база.

- Минимално изискуем гаранционен срок – **24 месеца или пробег 100 000 км.**
- Предлагам допълнителен гаранционен срок над минимално изискуемия гаранционен срок **12 месеца** или пробег **100 000 км**.

/Предложеният допълнителен гаранционен срок не трябва да е по-дълъг от 24 месеца, а предложеният допълнителен гаранционен пробег не може да е повече от 200 000 км./

Общо гаранционен срок за цялата сервизна машина- влекач къса база.

- **36 месеца** или пробег **200 000 км**.

Забележка: Предложението за гаранционния срок за цялата сервизна машина- влекач къса база се отправя и в месеци и в пробег километри.

Гарантираме, че гаранционно (сервизно) обслужване на доставената от нас сервизна машина – влекач къса база в рамките на гаранционния срок ще се осъществява съгласно условията и в сроковете залегнали в проекта на договора от: Авто Инженеринг Холдинг Груп ЕООД - */сервиз на участника или в негови оторизирани сервизи/*

Гаранционното (сервизно) обслужване на доставената от нас сервизна машина – влекач къса база в рамките на гаранционния срок обхваща следните дейности:

Вид на обслужването	***Брой обслужвания за период от 2 години***	***Критерии за извършване***
I. Товарно шаси		

Вид на обслужването	*Брой обслуживания за период от 2 години*	*Критерии за извършване*
Въздушен филтър, смяна	*2*	*Изминат пробег на автомобила от 50 000 км или изминали 12 месеца, което настъпи първо, по следния график:* • *Година 1: 50 000 км/ 12 месеца, което настъпи първо;* • *Година 2: 100 000 км/ 24 месеца, което настъпи първо;*
Касета на въздухоизсушителя, смяна	*2*	
Периодично обслужване	*2*	
Филтър на вентилацията на горивния резервоар, смяна	*2*	
Въздушен филтър АС, смяна (вътрешност)	*2*	
Годишно обслужване	*2*	
Въздушен филтър на климатика, смяна	*2*	
Клапани и инжектори, регулиране	*1*	*Изминат пробег на автомобила от 100 000 км или изминали 24 месеца, което настъпи първо, по следния график:*
Ремък на алтернатора, смяна	*1*	*Изминат пробег на автомобила от 90 000 км или изминали 36 месеца, което настъпи първо.*
Вентилатор двигателни ремъци, смяна	*1*	
Масло и филтър в скоростната кутия, смяна	*1*	
Устройство за обтягане на ремъка на вентилатор, смяна	*1*	

(участникът трябва да опише материалите, консумативите, дейностите и условията на сервизното обслужване)

Предлагаме да обучим персонала на Възложителя на определено от него място, както следва:
1. Обучение на водач/и на специализирания автомобил – 4 астрономически часа в ден и час посочени от Възложителя

2. Обучение относно техническото обслужване и ремонт на автомобила и прилежащото оборудване- 2 астрономически часа в ден и час посочени от Възложителя

(Участникът трябва да предложи схема за обучение на работниците и служителите на Възложителя за работа със специализирания автомобил. Изпълнителят трябва да осигури обучение за работа със специализирания автомобил на работници по списък, предложен от Възложителя. Обучението да се проведе на място, посочено от Възложителя. При необходимост Изпълнителят да осигури превод на български език по време на обучението.)

Декларираме в случай, че бъдем избрани за изпълнител, ще представим сертификати/ удостоверение за ЕО одобрен тип на превозното средство за предлаганата от нас сервизна машина или сертификат за одобряване типа на нови ПС, произвеждани в малки серии, както следва: - ЕО одобряване на тип ПС или национално одобряване на тип ПС, или национално одобрение на тип ПС произвеждани в малки серии като за националното одобряване на типа ПС произвеждани в малки серии.

**Сертификатът/Удостоверението следва да бъде одобрен от изпълнителният директор на Изпълнителна Агенция „Автомобилна администрация", съгласно чл. 18, ал. 7 от Наредба № 60 от 24.04.2009 г. за одобряване типа на нови моторни превозни средства и техните ремаркета.*

Декларираме в случай, че бъдем избрани за изпълнител, доставката да бъде придружена с техническата документация на български език съдържаща всички компоненти на сервизната машина, ремонтни работи и поддръжка, както и документация съгласно изискванията на Възложителя и съответстваща на законодателството на РБ и ЕС.

В случай, че бъдем избрани за изпълнител, **ние се задължаваме** да регистрираме сервизната машина – влекач къса база в КАТ от името и за сметка на Възложителя.

Гарантираме, че сме в състояние да изпълним качествено поръчката в пълно съответствие с горепосоченото предложение, изискванията на възложителя и представения проект на договор.

Към настоящето предложение прилагаме: Фотографски снимки /Брошури / Схеми / Чертежи / Спецификации/ Каталози и/или други документи на предлаганата сервизна машина.

ВАЖНО! *Съгласно чл. 146, ал. 1 от Закона за обществените поръчки, Възложителят може да отстрани оферта, когато делът на стоките с произход от трети страни надвишава 50 на сто от общата стойност на стоките, включени в нея. Разпоредбата не се прилага, ако има сключен договор между Европейския съюз или Република България и трета страна, който осигурява сравним и ефективен достъп на български лица за участие в обществени поръчки в тази страна. Произходът на стоките се определя по смисъла на чл. 146, ал. 2 от ЗОП.*

22.06.2017 год. **ДЕКЛАРАТОР:** .....

(подпис, печат)

Подписите са заличени съгласно чл.2, ал.2, т.5 от ЗЗЛД

КОМПАНОВЪЧНА СХЕМА

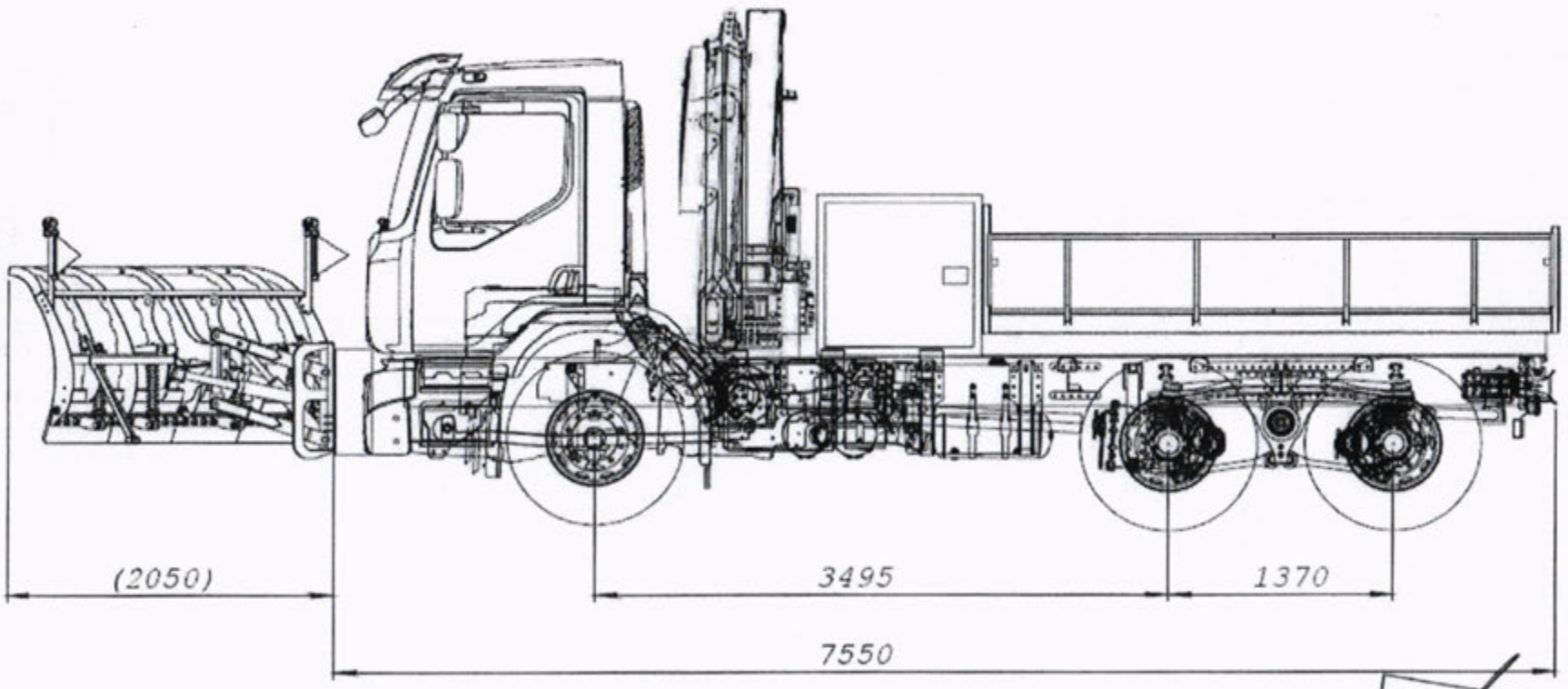

ВЯРНО С ОРИГИНАЛА
Auto Engineering
Авто Инженеринг

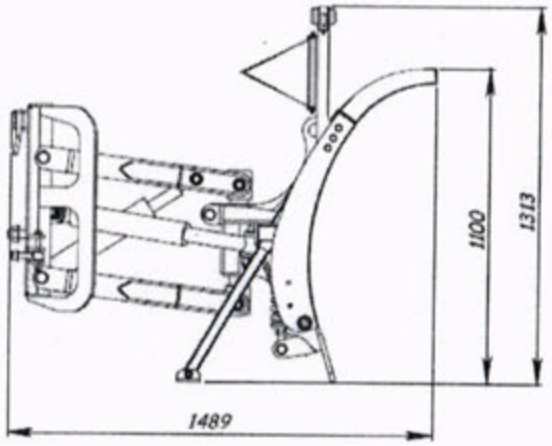

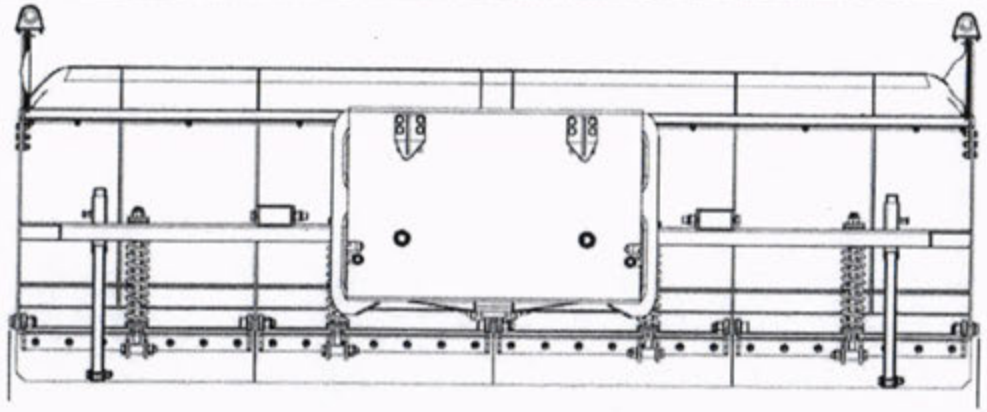

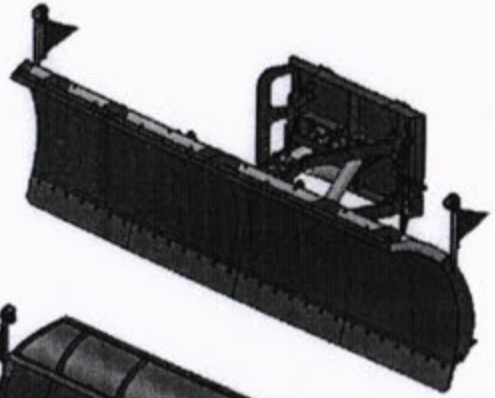

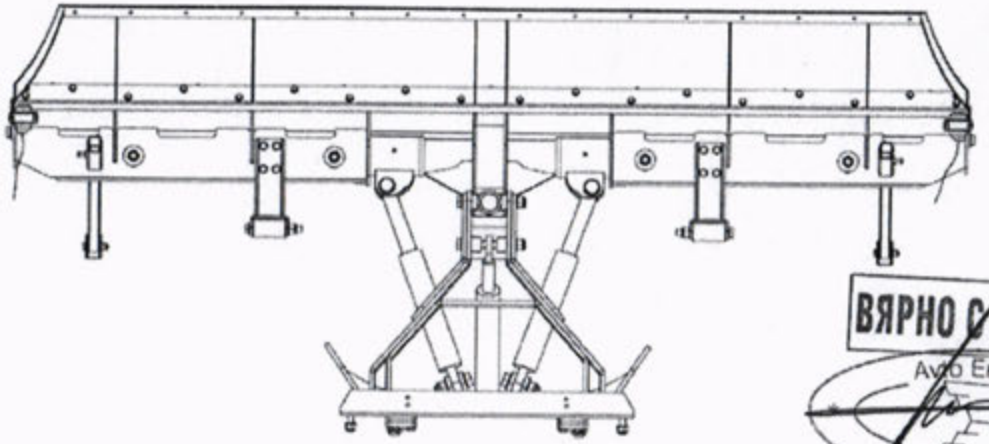

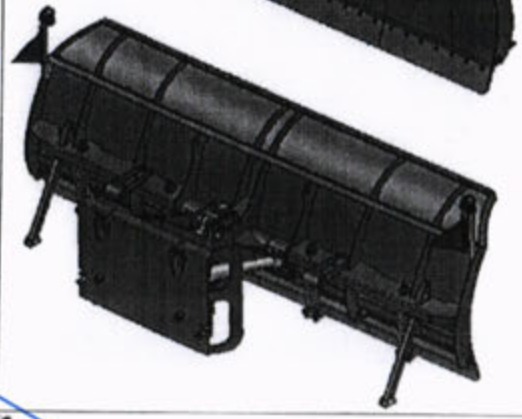

ВЯРНО С ОРИГИНАЛА
Avto Engineering
Авто Инженеринг

	Общи допуски ISO 2768 m	Мащаб	Маса	
Отг. отдел	Техническа справка	Вид на документа		Статус на документа
	Наработил			
	Одобрил			Изм. Дата на изд. Език BG Лист

Работна диаграма на хидравличен кран

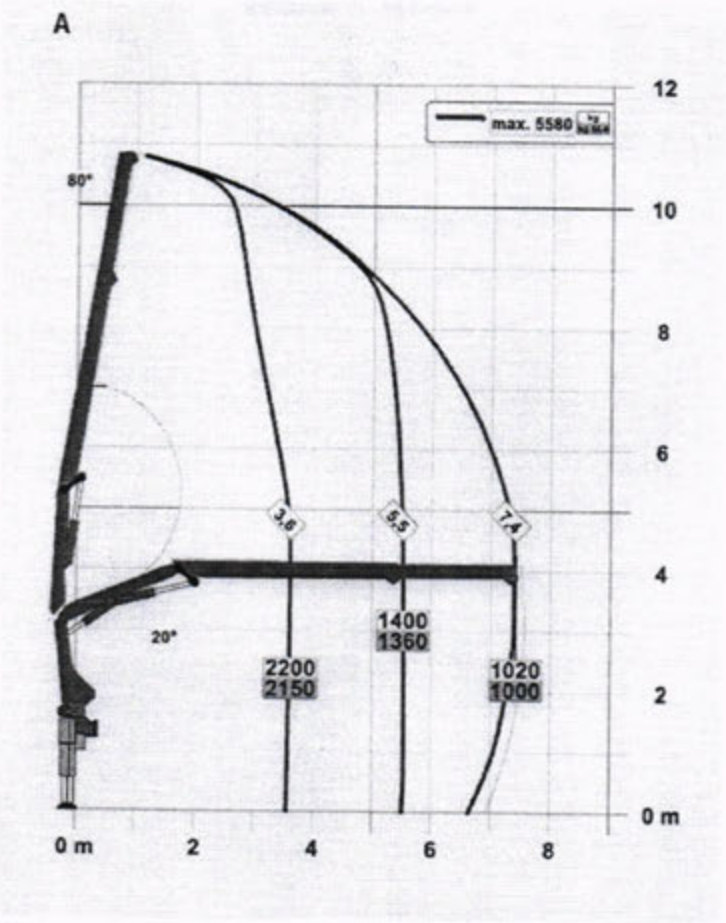

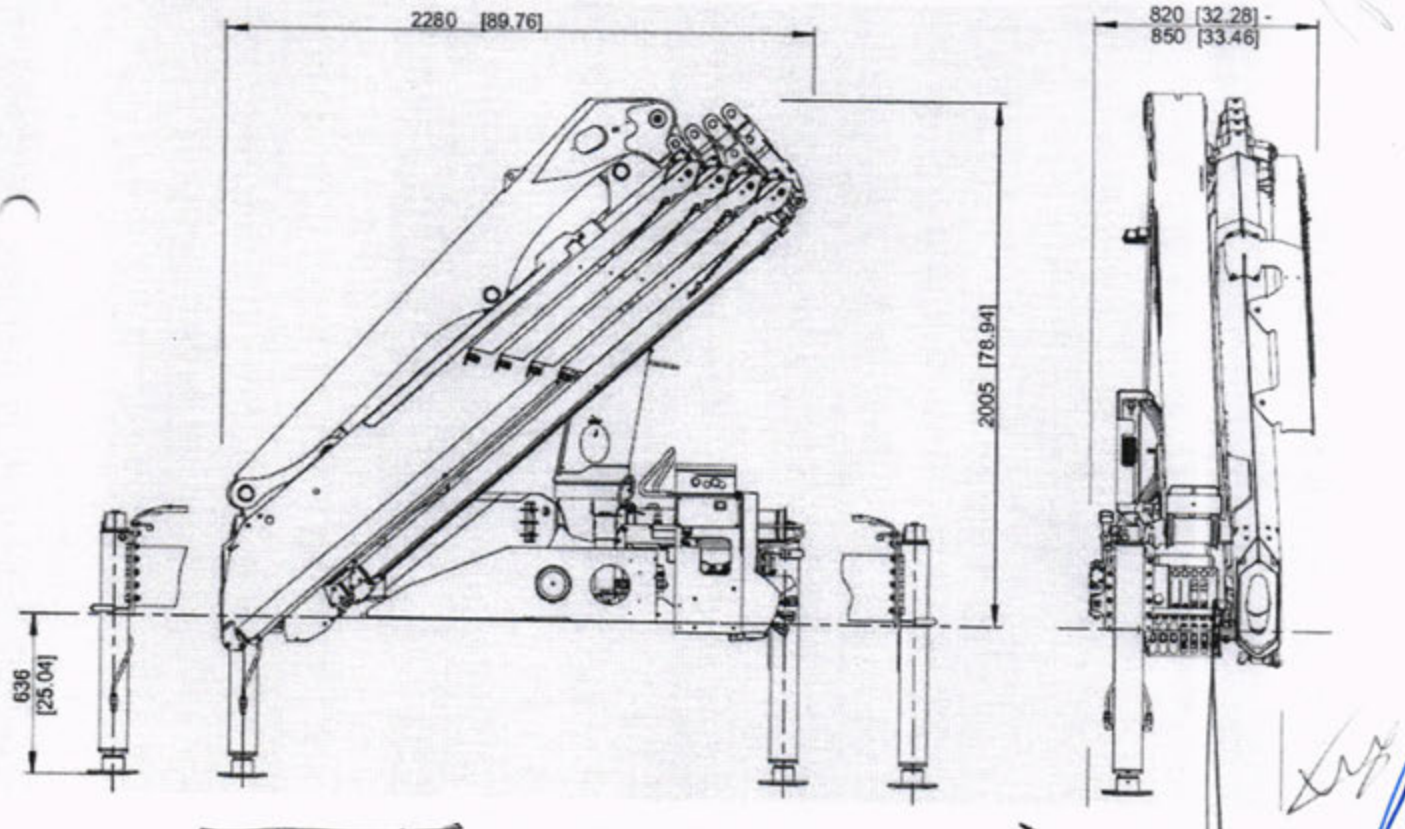

ВЯРНО С ОРИГИНАЛА

Авто Engineering

Авто Инженеринг

Avto Engineering

ОБРАЗЕЦ № 11

ЦЕНОВО ПРЕДЛОЖЕНИЕ

за изпълнение на обществена поръчка с предмет:

„Доставка на специализирани сервизни машини в изпълнение на проект „Развитие на интегриран градски транспорт - гр. Плевен", процедура BG16RFOP001-1.001-039 "Изпълнение на интегрирани планове за градско възстановяване и развитие 2014-2020", разделена на две обособени позиции“,

за ОП № 2: Доставка на сервизна машина влекач къса база

От **Авто Инженеринг Холдинг Груп ЕООД**,

[*наименование на участника*]

с БУЛСТАТ/ЕИК/Номер на регистрация в съответната държава **131163929**,

със седалище и адрес на управление **Гр. София, П.К. 1527, ул. „Стара планина“ № 31-33, етаж 2, офис 5**

и адрес за кореспонденция: **Гр. София, П.К. 1527, ул. „Стара планина“ № 31-33, етаж 2, офис 5,**

телефон за контакт **02/ 806 63 33**, факс **02/ 806 63 44**, електронна поща **office@avto-engineering.com,**

банкова сметка: **BG10UBBS80021050489320,**

представлявано от: **Юлиан Тодоров Димов**

[*трите имена*]

в качеството на **Управител**

[*длъжност, или друго качество*]

УВАЖАЕМИ ГОСПОДИН НЕСТОРОВ,

Във връзка с обявената процедура за възлагане на поръчка с предмет: **„Доставка на специализирани сервизни машини в изпълнение на проект „Развитие на интегриран градски транспорт - гр. Плевен", процедура BG16RFOP001-1.001-039 "Изпълнение на интегрирани планове за градско възстановяване и развитие 2014-2020", разделена на две обособени позиции“, за ОП 2: Доставка на сервизна машина влекач къса база**, правим следното ценово предложение:

Цената за изпълнение на поръчката е **241 714.65 (двеста четиридесет и една хиляди седемстотин и четиринадесет лева и шестдесет и пет стотинки) лева, без ДДС** или 290 057.58 (двеста и деветдесет хиляди петдесет и седем лева и петдесет и осем стотинки) лева, с включен ДДС.

** При разлика между сумите, изразени с цифри и думи, за вярно се приема словесното изражение на сумата. При разлика между общата и единична цена, за вярна се приема единичната.*

При така предложените условия от нас, в ценово предложение **сме включили всички разходи**, свързани с качественото изпълнение на поръчката в описания вид и обхват, в т.ч. разходите за доставка на автомобила, за транспортирането му до мястото за доставка (доставка DDP гр. Плевен - Тролейбусно депо, съгласно INCOTERMS 2015), платени всички мита, такси и данъци, разходи за командировки, обучение, всички разходи за извършване на гаранционна поддръжка в срока на гаранцията (за труд, резервни части и консумативи), както и разходите за отстраняване от Изпълнителя на всички технически неизправности и повреди, възникнали не по вина на Възложителя и покрити от гаранционните условия и гаранционната отговорност на Изпълнителя, както и разходите, свързани с регистрация на автомобила в КАТ.

Приемаме, в случай, че бъдем избрани за изпълнител, цената да не се променя за срока на действие на договора, освен в случаите, предвидени със закон.

Съгласни сме с условията на плащане, съгласно приложения проект на договор.

Приемаме, в случай, че бъдем избрани за изпълнител при сключване на договор да предоставим гаранция за изпълнение на договора в размер на 5 % (пет процента) от стойността му без ДДС под формата на **банкова гаранция**.

**(парична сума; банкова гаранция; застраховка, която обезпечава изпълнението чрез покритие на отговорността на изпълнителя. Участникът трябва да посочи формата на гаранцията)*

Приемаме гаранцията за добро изпълнение на договора да бъде освобождавана при условията на приложения проект на договор.

Дата: 22.06.2017 г.

ПОДПИС И ПЕЧАТ: ....

Юлиан Димов

Управител

Подписите са заличени съгласно чл.2, ал.2, т.5 от ЗЗЛД

Avto Engineering

ДЕКЛАРАЦИЯ

Долуподписаният ~~/ната/~~ Юлиан Тодоров Димов, с л. к № 646831983, издадена на 13.12.2016 г. от МВР – София, с ЕГН 7405176324 в качеството ми на Управител на Авто Инженеринг Холдинг Груп ООД
(посочете длъжността) *(наименование на участника)*
участник в процедура за възлагане на обществена поръчка с предмет: **„Доставка на специализирани сервизни машини в изпълнение на проект „Развитие на интегриран градски транспорт - гр. Плевен", процедура BG16RFOP001-1.001-039 "Изпълнение на интегрирани планове за градско възстановяване и развитие 2014-2020", разделена на две обособени позиции", за Обособена позиция № 2: Доставка на сервизна машина влекач къса база**

ДЕКЛАРИРАМ:

Представляваният от мен участник разполага със собствена сервизна база на територията на Република България, с цел качествено гаранционно и следгаранционно обслужване на сервизната машина влекач - предмет на доставка на обществената поръчка, с наименование и адрес, както следва:

Сервиз с адрес: ул. "Околовръстен Път" № 9, гр. София, П.К. 1618, област София-град, България

За доказателство представяме документ, удостоверяващ собствеността на сервизната база – заверено копие на Нотариалния акт на обекта.

Дата 22.06.2017 г.
гр. София

ДЕКЛАРАТОР:
/трите имена, подпис/
Юлиан Тодоров Димов

Подписите са заличени съгласно чл.2, ал.2, т.5 от ЗЗЛД